SEIKO METRÓNOMO DIGITAL DM110
MANUAL DE INSTRUÇÕES

Obrigado por comprar o SEIKO DIGITAL METRÓNOMO DM110. Leia atentamente o manual de instruções antes de utilizar o seu DM110, pois a utilização correta é importante para garantir a duração do produto.
Guarde este manual de instruções num lugar sempre acessível e consulte-o regularmente.

PRECAUÇÕES

Os seguintes avisos e precauções são importantes para assegurar uma utilização segura e adequada do produto, para evitar lesões no próprio utilizador e nos outros e para evitar danos dos seus pertences.

- Não desmonte, não tente reparar nem mexa no metrónomo ou na pilha.
- Não opere o metrónomo com as mãos molhadas.
- Não use ou guarde o metrónomo em lugares húmidos como casas de banho, perto de pias ou no exterior.
- Não exponha a pilha ao fogo.
- Utilize apenas pilhas especificadas para o metrónomo.
- Não insira pinos ou outros objetos estranhos no metrónomo.
- Não coloque o metrónomo em superfícies instáveis.
- Não atire ou deixe cair intencionalmente o metrónomo.
- Não use ou guarde o metrónomo em lugares onde esteja exposto a temperaturas extremamente elevadas como perto de aquecedores, de dispositivos que produzem calor, em luz solar direta ou em veículos.
- Não use ou guarde o metrónomo em lugares onde esteja exposto a níveis de humidade extremamente elevados.
- A utilização do metrónomo por crianças tem de ser vigiada.
- Mantenha as pilhas retiradas e a carga das pilhas fora do alcance das crianças. Em caso de uma criança engolir estas peças, contacte imediatamente um médico.
- Não aplique força excessiva aos botões ou ao corpo do metrónomo.
- Se utilizar uma correia, não balançar o metrónomo com a correia.
- Não misture pilhas antigas e novas nem pilhas de diferentes tipos.
- Não use pilhas recarregáveis.
- Não deixe o fluido de pilha vazado entrar em contacto com a sua pele.
- Não use ou guarde o metrónomo em lugares cheios de pó ou lugares sujeitos a vibrações.
- Não use diluentes ou álcool para limpar o metrónomo.
- Coloque corretamente a pilha, certificando-se que os terminais (+) e (-) estão alinhados corretamente.
- Retire a pilha quando estiver gasta ou quando não utilizar o metrónomo durante muito tempo.
- Use os auriculares com um volume apropriado.

Antes de usar o metrónomo, consulte a secção sobre a substituição das pilhas e instale a pilha incluída.

A pilha que acompanha o metrónomo é uma pilha para testar o funcionamento e a sua duração poderá ser inferior ao período especificado.

NOMES DAS PEÇAS

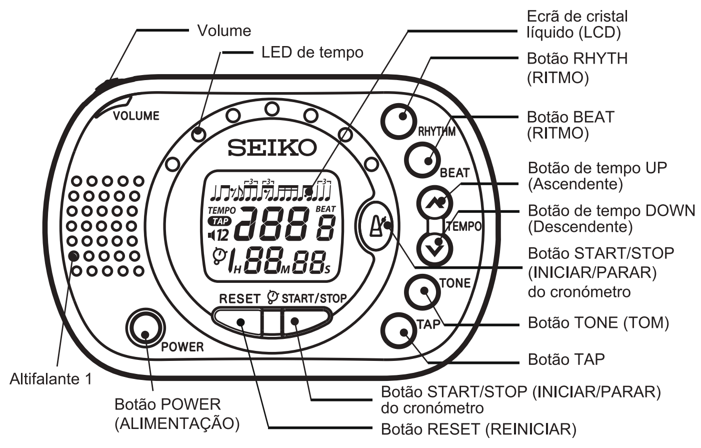

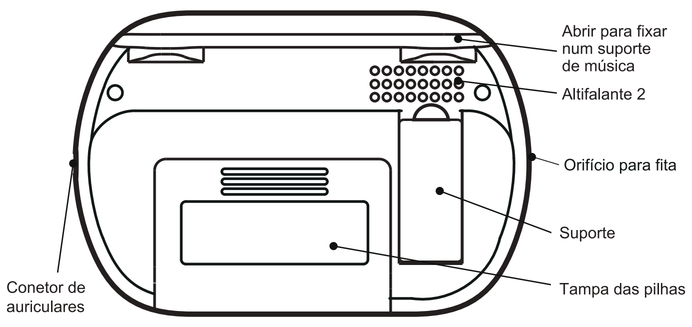

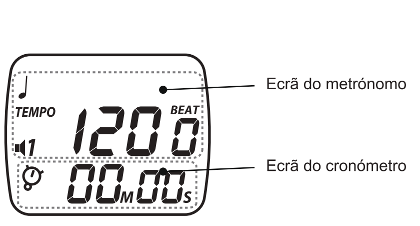

MODO DE UTILIZAÇÃO

Este produto tem as seguintes funções.
- O DM110 tem a função de METRÓNOMO e a função de CRONÓMETRO. Para além de ser possível usar estas funções em separado, estas podem também ser usadas simultaneamente.
- É possível selecionar os sons das batidas a reproduzir pelos dois altifalantes.
- O metrónomo tem um suporte atrás e uma ranhura para fixar o metrónomo ao suporte musical, que permite colocar o metrónomo num local de fácil acesso.

Prima o botão POWER (ALIMENTAÇÃO) para ligar o metrónomo.
● Função METRÓNOMO
Prima o botão START/STOP (INICIAR/PARAR) do metrónomo com a marca mark) para iniciar o metrónomo. O metrónomo apresenta o ritmo através do som e do LED de tempo.
Ajuste o compasso, batidas, ritmo e tom (tom do compasso), conforme necessário.
Ajuste o compasso usando o botão "TEMPO up" (COMPASSO para cima) e botão "TEMPO down" (COMPASSO para baixo) (prima e mantenha premido para avançar rapidamente).
Ajuste o ritmo, usando o botão BEAT (RITMO) (prima e mantenha premido para avançar rapidamente).
Ajuste o ritmo, usando o botão BEAT (RITMO) (prima e mantenha premido para avançar rapidamente).
Ajuste o tom, usando o botão TONE (TOM).
Pode selecionar o tom 1 (um som mais leve, baixo; tocado a partir do altifalante 1) ou tom 2 (um som mais forte, alto; tocado a partir do altifalante 2). Selecione o tom de acordo com as suas preferências e ambiente de utilização.
Use o botão VOLUME para ajustar o volume.
Prima o botão START/STOP (INICIAR/PARAR) de novo para parar o metrónomo.

※ Quiáltera (♩♩♩) semínima
Devido às características do ritmo, a semínima e o ritmo de 1, 3, 5, ou 7 não podem ser selecionados em simultâneo.

■ Ajustar o compasso usando o Tap Tempo (Toque para marcar o compasso)
Prima o botão TAP várias vezes, usando o tempo ajustado que pretender e o compasso será ajustado de acordo com o espaçamento das batidas .
O compasso pode ser ajustado de 30 até 250 batidas /minuto. Ao usar o Tap tempo (Toque para marcar o compasso), a marca TAP é apresentada.
■ Auriculares
Use uma ficha para auriculares de Φ3.5 mm (vendida em separado).
※ Verifique as definições do volume antes de usar os auriculares.

● Função CRONÓMETRO
Para parar o cronómetro, prima o botão START/STOP (INICIAR/ PARAR) do cronómetro.
O tempo decorrido será apresentado em incrementos de um segundo.
Para parar o cronómetro, volte a premir o botão START/STOP (INICIAR/PARAR) do cronómetro.
Para reiniciar o ecrã, prima o botão RESET (REINICIAR).
O tempo máximo é 1 hora, 59 minutos e 59 segundos. Ao alcançar este tempo, o cronómetro para automaticamente.

● Outras funções
- Função de cópia de segurança da memória
  Ao desligar o metrónomo, as definições de compasso, batida, ritmo e tom do metrónomo são guardadas.
  O cronómetro reinicia automaticamente, ao ser desligado.
- Desativação automática
  O DM110 desliga automaticamente quando ambos o metrónomo e o cronómetro são parados e nenhum dos botões é premido durante 30 minutos.

SUBSTITUIÇÃO DA PILHA

Quando o LCD ou o LED de compasso enfraquecem ou o volume é reduzido, as pilhas têm de ser substituídas.

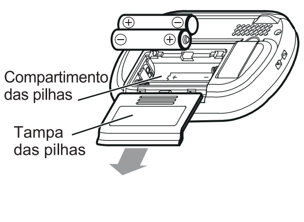

Prima o botão POWER (ALIMENTAÇÃO) para desligar o metrónomo. Localize a tampa da bateria na parte de trás do metrónomo. Deslize a tampa das pilhas no sentido da seta, para removê-la. Remova as duas pilhas gastas. Instale duas pilhas novas no compartimento, assegurando-se que as pilhas estão alinhadas com os polos. Substitua a tampa das pilhas. Depois de substituir as pilhas, ligue o metrónomo e verifique o normal funcionamento do mesmo. Ao substituir as pilhas, o metrónomo é ajustado para as predefinições abaixo.

Predefinições: [Metrónomo] Compasso 120 batidas/min, batida 0, ritmo ♩, Tom 1 [Cronómetro] 00M00S

※ Certifique-se que os terminais (+) e (-) da pilha estão alinhados corretamente.
※ Observe todos os regulamentos e disposições das autoridades locais para eliminar as pilhas gastas.
※ Prestar atenção para não utilizar baterias recarregáveis com este produto.

ESPECIFICAÇÕES

■ Metrónomo	
・Alcance de tempo (precisão):	30 ~ 250 batidas/min. (±0,2%)
・Gama de batidas:	0 ~ 8
・Tipo de ritmos:	♩ ♫ ♪ ♬ ♬ ♬ ♫ ♩♩♩
・Tons de compasso:	2 tipos
■ Cronómetro	
・Unidade de medida:	1 segundo
・Tempo máx. medido:	1 hora, 59 minutos e 59 segundos
■ Outro	
・Funções adicionais:	Ajuste do tempo de compasso, desativação automática, cópia de segurança da memória, suporte Abrir para fixar o metrónomo a um suporte de música
・Controlo do volume:	Seletor de volume
・Saída:	Φ3.5 mm conetor monaural, altifalante dinâmico, altifalante piezoelétrico
・Fonte de alimentação:	Pilha AAA × 2 (3 V, manganês ou alcalina)
・Duração da bateria:	Quando o metrónomo é usado continuamente com uma pilha de manganês (compasso 120, batida 2, ritmo ♩, volume máximo) Aproximadamente 100 horas (usando o tom 1), Aproximadamente 160 horas (usando o tom 2)
・Peso e dimensões gerais:	100 (L) × 66 (A) × 20 (C) mm, aproximadamente 85 g (incluindo pilhas)
・Acessórios:	Pilha AAA de manganês × 2 (para teste de funcionamento), manual de instruções

※ O design e especificações estão sujeitos a modificações para melhoramento do produto sem aviso prévio.

Seiko Instruments Inc. http://www.sii.co.jp/music/english/

SEIKO METRONOMO DIGITALE DM110
MANUALE DI ISTRUZIONI

Grazie per aver acquistato il METRONOMO DIGITALE SEIKO DM110. Leggere attentamente il manuale di istruzioni prima di utilizzare il DM110, in quanto l'uso corretto è importante per garantire la durata del prodotto.
Conservare il manuale di istruzioni in un luogo facilmente accessibile e consultarlo regolarmente.

PRECAUZIONI

I seguenti messaggi di avvertenza e attenzione sono importanti per garantire un uso corretto e sicuro del prodotto, evitare lesioni a se stessi e agli altri, ed evitare danni agli oggetti.

- Non smontare, tentare di riparare o manomettere il metronomo o la batteria.
- Non maneggiare il metronomo con le mani bagnate.
- Non utilizzare o conservare il metronomo in luoghi dove può bagnarsi come i bagni, vicino ai lavandini o all'esterno.
- Non esporre la batteria al fuoco.
- Utilizzare solo la batteria indicata per il metronomo.
- Non inserire spilli oppure altri oggetti estranei all'interno del metronomo.
- Non posizionare il metronomo su superfici instabili.
- Non lanciare o far cadere volontariamente il metronomo.
- Non utilizzare o conservare il metronomo in luoghi dove può essere esposto a temperature estremamente elevate, come nei pressi di termosifoni, sopra dispositivi che generano calore, alla luce diretta del sole o in auto.
- Non utilizzare o conservare il metronomo in luoghi dove può essere esposto a livelli estremamente elevati di umidità.
- Supervisionare attentamente l'utilizzo del metronomo da parte di bambini.
- Tenere le batterie rimosse e il coperchio della batteria fuori dalla portata dei bambini. In caso di ingestione di questi componenti da parte di un bambino, contattare immediatamente un medico.
- Non esercitare una forza eccessiva sui pulsanti o sul corpo del metronomo.
- Quando si utilizza un cinturino, non girare il metronomo intorno ad esso.
- Non mischiare le batterie nuove e vecchie, o le batterie di diverso tipo.
- Non utilizzare batterie ricaricabili.
- Non lasciare che il liquido fuoriuscito dalla batteria venga a contatto con la pelle.
- Non utilizzare o conservare il metronomo in luoghi polverosi o in luoghi sottoposti a vibrazioni.
- Non utilizzare diluenti o alcol per pulire il metronomo.
- Installare correttamente la batteria, verificando che i terminali (+) e (-) siano orientati correttamente.
- Rimuovere la batteria quando è esaurita o quando non si utilizza il metronomo per un lungo periodo di tempo.
- Utilizzare le cuffie ad un volume appropriato.

Prima di utilizzare il metronomo, consultare l'articolo riguardante la sostituzione della batteria e installare la batteria inclusa.

Le batterie incluse con il metronomo sono solo a scopo di test e la loro durata potrebbe essere inferiore a quella prevista.

DENOMINAZIONE DEI COMPONENTI

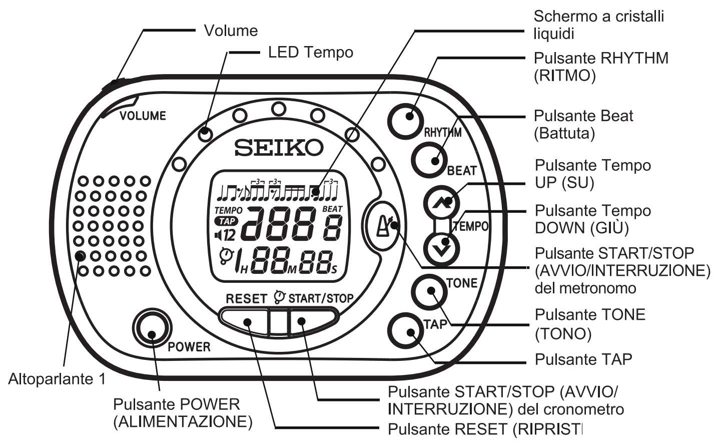

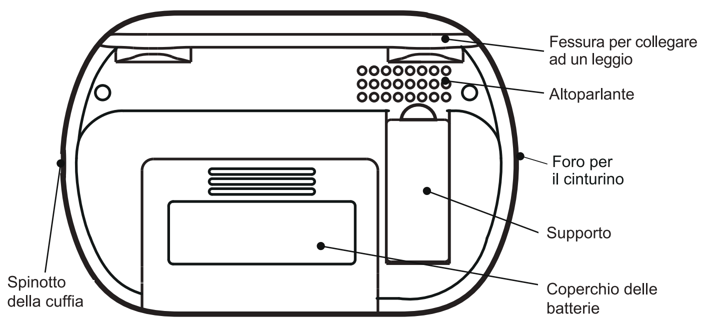

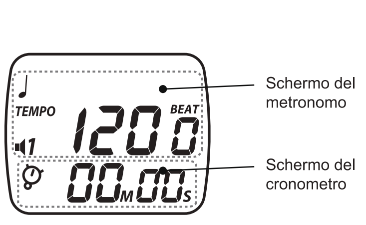

ISTRUZIONI PER L'USO

Questo prodotto ha le seguenti caratteristiche.
- Il DM110 ha sia una funzione METRONOMO che una funzione CRONOMETRO. Queste funzioni possono essere utilizzate sia separatamente che contemporaneamente.
- È possibile selezionare suoni del tempo differenti che possono essere ascoltati da due altoparlanti.
- Il metronomo ha un supporto nella parte posteriore e una fessura per collegare il metronomo ad un leggio, in modo da consentire di collocare il metronomo in un posto facile da utilizzare.

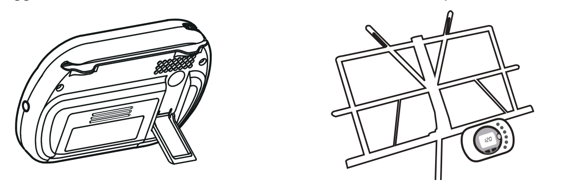

Premere il pulsante POWER (ALIMENTAZIONE) per accendere il metronomo.
● Funzione METRONOMO
Premere il pulsante START/STOP (AVVIO/INTERRUZIONE) del metronomo (pulsante con il segno) per avviare il metronomo. Il metronomo indicherà il tempo mediante il LED del suono e del tempo.
Impostare tempo, battuta, ritmo e tono (tono tempo del suono) come necessario.
Impostare il tempo utilizzando il pulsante TEMPO SU e il pulsante TEMPO GIÙ (tenere premuto per andare avanti veloce).
Impostare la battuta utilizzando il pulsante BEAT (BATTUTA) (tenere premuto per andare avanti veloce).
Impostare il ritmo utilizzando il pulsante RHYTHM (RITMO) (tenere premuto per andare avanti veloce).
Impostare il tono utilizzando il pulsante TONE (TONO).
È possibile selezionare il Tono 1 (un suono più morbido e più basso, ascoltato dall'altoparlante 1) o il Tono 2 (un suono più forte e più alto; ascoltato dall'altoparlante 2). Selezionare il tono a seconda delle preferenze e dell'ambiente di utilizzo.
Utilizzare il quadrante VOLUME per regolare il volume.
Premere nuovamente il pulsante START/STOP (AVVIO/INTERRUZIONE) del metronomo per interrompere il metronomo.

※ Ritmo della terzina di semiminima (♩♩♩)
Per via delle caratteristiche del ritmo, non è possibile selezionare contemporaneamente il ritmo della terzina di semiminima e una battuta di 1, 3, 5, o 7.

■ Impostare il tempo utilizzando "Tap Tempo"
Premere il pulsante TAP più volte a seconda della cadenza che si desidera; il tempo verrà così impostato in base all'intervallo tra le battute.
Il tempo può essere impostato da 30 a 250 battute/minuto. Quando il Tap Tempo è in uso verrà visualizzato il segnale TAP.
■ Cuffie
Usare cuffie con spinotto da Φ3,5 mm (vendute separatamente).
※ Verificare le impostazioni del volume prima di utilizzare le cuffie.

● Funzione CRONOMETRO
Per avviare il cronometro, premere il pulsante START/STOP (AVVIO/INTERRUZIONE) del cronometro. Il tempo trascorso verrà visualizzato in incrementi di un secondo.
Per arrestare il cronometro, premere nuovamente il pulsante START/STOP (AVVIO/INTERRUZIONE) del cronometro.
Per azzerare lo schermo, premere il pulsante RESET (RIPRISTINA).
Il tempo massimo è 1 ora 59 minuti 59 secondi. Quando viene raggiunta questa soglia il cronometro si arresta automaticamente.

● Altre funzioni
- Funzione di Back-up della memoria
  impostazioni di tempo, battuta, ritmo e tono del metronomo vengono salvate quando il metronomo viene spento.
  Il cronometro si azzera automaticamente quando viene spento.
- Spegnimento automatico
  Il DM110 si spegne automaticamente quando sia il metronomo che il cronometro vengono spenti e nessun pulsante viene premuto per 30 minuti.

SOSTITUZIONE DELLA BATTERIA

Quando l'LCD o il LED Tempo diventa sfocato o il volume è troppo basso, è necessario sostituire la batteria.

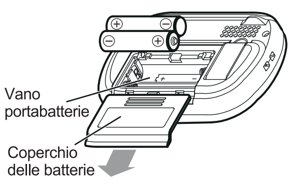

Premere il pulsante POWER (ALIMENTAZIONE) per spegnere il metronomo. Individuare il coperchio della batteria sul lato posteriore del metronomo. Per rimuovere il coperchio della batteria, farlo scorrere nella direzione della freccia indicata a sinistra del disegno. Rimuovere entrambe (2) le batterie esaurite. Installare le due batterie nuove nel vano portabatteria, accertandosi che le batterie siano allineate con i segni della polarità. Ricollocare il coperchio delle batterie. Dopo aver ricollocato le batterie, accendere il metronomo e accertarsi che il metronomo funzioni correttamente. Il metronomo è azzerato sulle impostazioni di fabbrica di seguito, quando le batterie vengono sostituite.

Impostazioni di fabbrica: [Metronomo] Tempo 120 battute/min, Battuta 0, Ritmo ♩, Tono 1 [Cronometro] 00M00S

※ Accertarsi che i terminali (+) e (-) della batteria siano orientati correttamente.
※ Seguire tutte le normative e le leggi locali per lo smaltimento della batteria esaurita.
※ Notare che con questo prodotto non è possibile utilizzare batterie ricaricabili.

SPECIFICHE

■ Metronomo	
・Intervallo del tempo (precisione):	30 ~ 250 battute/min (±0,2%)
・Intervallo di battute:	0 ~ 8
・Tipologie di ritmo:	♩ ♫ ♪ ♬ ♬ ♬ ♫ ♩♩♩
・Toni del tempo:	2 tipologie
■ Cronometro	
・Unità di misura:	1 secondo
・Tempo massimo misurato:	1 ora 59 minuti 59 secondi
■ Altro	
・Caratteristiche aggiuntive:	Impostazione del Tap Tempo, Auto-spegnimento, Back-up di memoria, Supporto Fessura per collegare il metronomo ad un leggio
・Controllo del volume:	selezione del volume
・Uscita:	spinotto monoaurale Φ3,5 mm, altoparlante dinamico, altoparlante piezoelettrico
・Alimentatore:	batteria AAA × 2 (3 V, al manganese o alcalina)
・Durata della batteria:	Quando il metronomo viene utilizzato per un periodo prolungato utilizzare una batteria al manganese (Tempo 120, Battuta 2, Ritmo ♩, volume massimo) Approssimativamente 100 ore (utilizzo del Tono 1), Approssimativamente 160 ore (utilizzo del Tono 2)
・Dimensioni e peso complessivi:	100 (L) × 66 (A) × 20 (P) mm, approssimativamente 85 g (incluse le batterie)
・Accessori:	batteria AAA al manganese × 2 (a scopo di test), manuale di istruzioni

※ Il modello e le specifiche sono soggetti a modifiche senza preavviso in merito a miglioramenti del prodotto.

Seiko Instruments Inc. http://www.sii.co.jp/music/english/

SEIKO METRÓNOMO DIGITAL DM110
MANUAL DE INSTRUCCIONES

Gracias por adquirir el METRÓNOMO DIGITAL DM110 DE SEIKO. Lea atentamente este manual de instrucciones antes de utilizar su DM110, ya que el uso correcto es importante a la hora de asegurar la vida del producto.
Guarde este manual de instrucciones en un lugar accesible y consúltelo con regularidad.

PRECAUCIONES

Las siguientes advertencias y precauciones son importantes para asegurar un uso seguro y apropiado del producto, previniendo lesiones propias y ajenas e impidiendo que se produzcan daños en sus pertenencias.

- No desmonte, intente reparar ni manipule indebidamente el metrónomo o la pila.
- No utilice el metrónomo con las manos mojadas.
- No use o guarde el metrónomo en lugares en los que podría humedecerse, tales como baños, cerca de lavabos o al aire libre.
- No exponga la pila al fuego.
- Use solo la pila especificada para el metrónomo.
- No introduzca alfileres ni otros objetos extraños en el metrónomo.
- No coloque el metrónomo en superficies inestables.
- No lance intencionadamente ni deje caer el metrónomo.
- No utilice ni guarde el metrónomo en lugares en los que pudiera quedar expuesto a temperaturas extremadamente elevadas, como cerca de calentadores, sobre dispositivos que generen calor, en contacto directo con la luz del sol o en vehículos.
- No utilice ni guarde el metrónomo en lugares en los que pudiera estar expuesto a niveles extremadamente altos de humedad.
- Vigile atentamente a los niños que usen el metrónomo afinador.
- Mantenga las pilas extraídas y la tapa de las pilas fuera del alcance de los niños pequeños. En caso de que un niño se tragara estas piezas, contacte de inmediato con un médico.
- No aplique demasiada fuerza a los botones o a la cubierta del metrónomo.
- Si utiliza una correa, no balancee el metrónomo con ella.
- No utilice pilas nuevas y usadas ni pilas de distinto tipo.
- No utilice pilas recargables.
- No permita que el fluido filtrado por la pila entre en contacto con la piel.
- No use ni guarde el metrónomo en lugares con polvo o propensos a vibraciones.
- No use disolvente ni alcohol para limpiar el metrónomo.
- Instale la pila en la forma apropiada, comprobando que los polos (+) y (-) se encuentren correctamente orientados.
- Extraiga la pila cuando se agote o cuando no vaya a utilizar el metrónomo en un largo periodo de tiempo.
- Utilice los auriculares al volumen adecuado.

Antes de usar el metrónomo, consulte la sección sobre sustitución de la pila e instale la pila incluida.

Las pilas incluidas con el metrónomo son para la prueba de funcionalidad y es posible que su duración sea más corta de lo esperado.

NOMBRES DE LAS PARTES

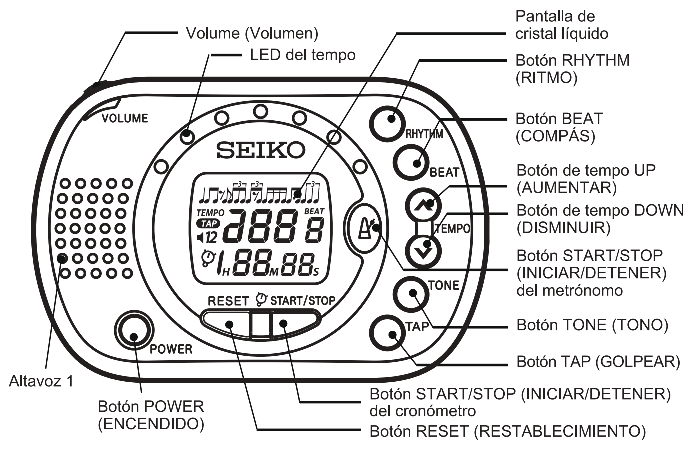

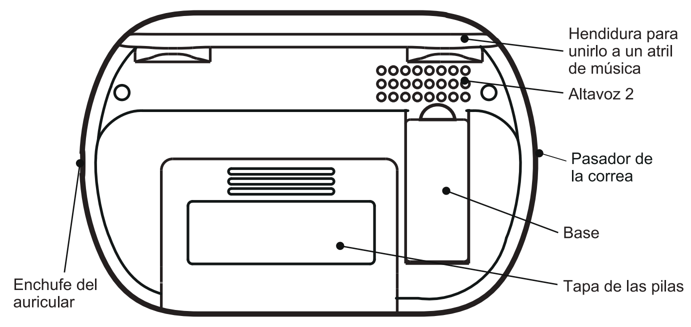

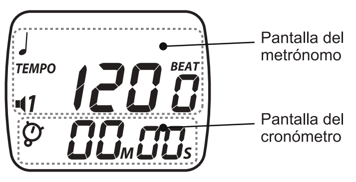

MODO DE USO

Este producto tiene las siguientes características.
- DM110 tiene tanto la función METRÓNOMO como la función CRONÓMETRO. No solo puede usar estas características por separado sino usarlas al mismo tiempo.
- Puede seleccionar diferentes sonidos de tempo para que se reproduzca desde los dos altavoces.
- El metrónomo tiene un atril en la parte posterior y una hendidura para unirlo a un atril de música, lo que le permite colocar el metrónomo en un lugar cómodo.

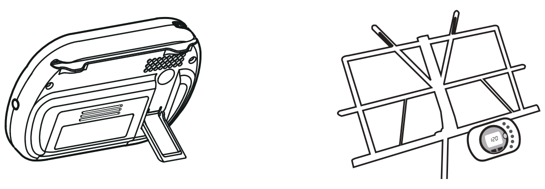

Pulse el botón de POWER (ENCENDIDO) para encender el metrónomo.
● Función METRÓNOMO
Pulse el botón START/STOP (INICIAR/DETENER) del metrónomo (el botón con la marca) para iniciar el metrónomo. El metrónomo anunciará el tempo mediante sonido y el LED de tempo.
Establezca el tempo, compás, ritmo y tono (tono de sonido de tempo) según sea necesario.
Establezca el compás usando el botón de subida de TEMPO y el botón de bajada de TEMPO (mantenga pulsado el botón para avanzar rápidamente).
Establezca el compás usando el botón BEAT (COMPÁS) (mantenga pulsado el botón para avanzar rápidamente).
Establezca el ritmo mediante el botón RHYTHM (RITMO) (mantenga pulsado el botón para avanzar rápidamente).
Establezca el tono con el botón TONE (TONO).
Puede seleccionar Tone 1 (Tono 1) (un sonido más suave y bajo; se reproduce desde el altavoz 1) o Tone 2 (Tono 2) (un sonido más fuerte, más alto; se reproduce desde el altavoz 2). Seleccione el tono en función de sus preferencias y usos.
Utilice el dial VOLUME (VOLUMEN) para ajustar el volumen.
Pulse de nuevo el botón START/STOP (INICIAR/DETENER) del metrónomo para parar el metrónomo.

※ Ritmo de tresillo de cuarto de nota (♩♩♩)
Debido a las características del ritmo, el ritmo del tresillo de cuarto de nota y un compás de 1, 3, 5 o 7 no se pueden seleccionar al mismo tiempo.

■ Establecer el tempo mediante "Tap Tempo" (Golpear tempo)
Pulse el botón TAP (GOLPEAR) varias veces usando la cadencia que desee y el tempo se establecerá en función del espaciado de los golpes.
El tempo puede establecerse de 30 a 250 compases/minuto. Cuando Tap Tempo (Golpear tempo) está en uso, la marca TAP estará visible.
■ Auriculares
Utilice unos auriculares con una clavija de Φ3,5 mm (a la venta por separado).
※ Compruebe los ajustes de sonido antes de usar los auriculares.

● Función CRONÓMETRO
Para iniciar el cronómetro, pulse el botón START/STOP (INICIAR/DETENER) del cronómetro.
El tiempo transcurrido aparecerá en incrementos de un segundo.
Para detener el cronómetro, pulse de nuevo el botón START/STOP (INICIAR/DETENER) del cronómetro.
Para restablecer la pantalla, pulse el botón RESET (RESTABLECER).
El tiempo máximo es 1 hora 59 minutos 59 segundos. Cuando se alcanza este tiempo, el cronómetro se detiene automáticamente.

● Otras funciones
- Función de copia de seguridad de memoria
  Los valores de tempo, compás, ritmo y tono se guardan incluso cuando el metrónomo está apagado.
  El cronómetro se restablece automáticamente al apagarse.
- Apagado automático
  DM110 se apaga automáticamente cuando tanto el cronómetro como el metrónomo se detienen y durante 30 minutos no se pulsa ningún botón.

SUSTITUCIÓN DE LA PILA

Si la luz de la pantalla LCD o el LED de tempo se vuelven tenues o el volumen baja, se deberán cambiar las pilas.

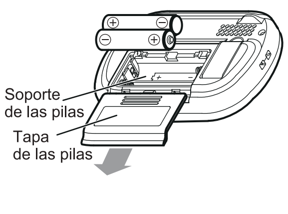

Pulse el botón de POWER (ENCENDIDO) para apagar el metrónomo. Localice la tapa de las pilas en la parte trasera del metrónomo. Deslice la tapa de las pilas en la dirección de la flecha de la imagen a la izquierda para sacarla. Extraiga las (dos) pilas agotadas. Coloque dos pilas nuevas en el soporte de las pilas, asegurándose de que las pilas estén alineadas con las marcas de polaridad. Vuelva a colocar la tapa de las pilas. Después de sustituir las pilas, encienda el metrónomo y confirme que funciona con normalidad. El metrónomo se restablece a la configuración de fábrica siguiente al sustituir las pilas.

Valores de fábrica: [Metrónomo] Compás 120 compases/min, Compás 0, Ritmo ♩, Tono 1 [Cronómetro] 00M00S

※ Asegúrese de que los polos (+) y (-) de la pila están orientados correctamente.
※ Siga todas las leyes y normativas a la hora de disponer de la pila agotada.
※ Tenga en cuenta que no se pueden usar pilas recargables con este producto.

ESPECIFICACIONES

■ Metrónomo	
・Gama de tiempo (precisión):	30 ~ 250 veces/min. (±0,2%)
・Rango del compás:	0 ~ 8
・Tipos de ritmo:	♩ ♫ ♪ ♬ ♬ ♬ ♫ ♩♩♩
・Tonos de tempo:	2 tipos
■ Cronómetro	
・Unidad de medida:	1 segundo
・Tiempo medido máximo:	1 hora 59 minutos 59 segundos
■ Otros	
・Características adicionales:	valor de Tap Tempo (Golpear tempo), apagado automático, copia de seguridad de memoria, atril Hendidura para unir el metrónomo a un atril de música
・Control del volumen:	Selector de volumen
・Salida:	toma monoaural de Φ3,5 mm, altavoz dinámico, altavoz piezoeléctrico
・Suministro de alimentación:	pila AAA × 2 (3 V, manganesio o alcalina)
・Vida útil de la pila:	cuando el metrónomo se utiliza continuamente con una pila de manganesio (tempo 120, compás 2, ritmo ♩, máximo volumen) Aproximadamente 100 horas (con el tono 1), aproximadamente 160 horas (con el tono 2)
・Dimensiones globales y peso:	100 (Ancho) × 66 (Alto) × 20 (Prof.) mm, aproximadamente 85 g (pilas incluidas)
・Accesorios:	pilas AAA de manganeso × 2 (para pruebas de funcionalidad), manual de instrucciones

※ El diseño y las especificaciones están sujetos a modificaciones sin previo aviso para la mejora del producto.

Seiko Instruments Inc. http://www.sii.co.jp/music/english/