SEIKO DIGITAL QUARTZ METRONOME
SQ200
INSTRUCTION MANUAL

FOR SAFE OPERATION

⚠ CAUTION

- Do not disassemble, attempt to repair or tamper with Metronome as it may cause a short circuit.
- Do not operate the buttons with wet hands as it could result in a short circuit or electric shock.
- Do not expose the batteries to fire. They may explode, generate an intense heat or catch fire.
- Install the batteries, checking that the (+) and (–) terminals are properly connected. Otherwise, a malfunction may result.
- Do not use or keep Metronome in the following places:
  - Places where Metronome is exposed to extremely high temperatures such as direct sunlight, near or on a heating unit.
  - Humid places such as bathroom, sink or wet floor.
  - Dusty places.
  - Places where Metronome is subjected to strong vibrations.
- If Metronome is left unused for a long time, remove the batteries. Otherwise, battery leakage may occur, causing a malfunction.
- Do not apply undue force to Metronome or drop or hit it against hard surfaces as it may result in a malfunction and injuries.
- Do not use thinner or alcohol to clean Metronome as it may result in damage.

NAMES OF PARTS

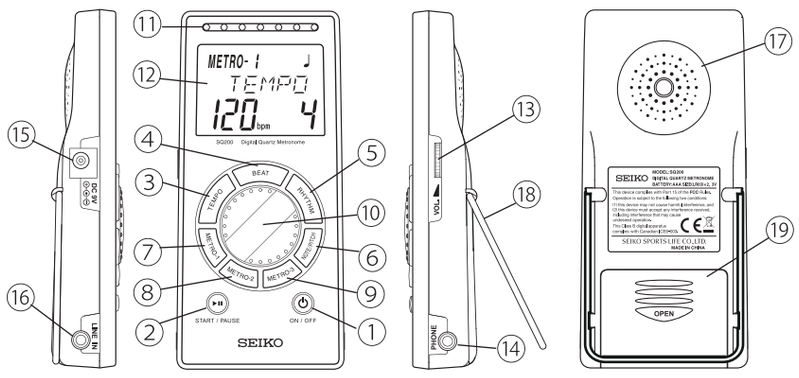

① ON/OFF Button
② START/PAUSE Button
③ TEMPO Button
④ BEAT Button
⑤ RHYTHM Button
⑥ NOTE/PITCH Button
⑦ METRO-1 Button
⑧ METRO-2 Button
⑨ METRO-3 Button
⑩ Setting Dial
⑪ Metronome Indicator Lamps
⑫ LCD Display
⑬ Volume Control
⑭ Phone Jack (monaural)
⑮ AC Adaptor Jack (output DC 9 V, 100 mA; center minus type)
⑯ Line-in Jack
⑰ Built-in Speaker
⑱ Prop-up Stand
⑲ Battery Cover

[Metronome Mode]

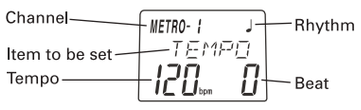

[Reference Note Mode]

HOW TO USE METRONOME MODE

Three metronome channels, METRO-1, METRO-2 and METRO-3, are available. Tempo, beat and rhythm can be set for each channel independently of one another. They generate different metronome sounds, and can be used selectively according to the purpose of use, the instrument being played, or the like.

1) Press ON/OFF Button to turn on Metronome.
2) Press METRO-1, METRO-2 or METRO-3 Button to select the desired channel.
3) Press TEMPO Button to show "TEMPO" on the display, and turn Setting Dial to set the desired tempo.
4) Press BEAT Button to show "BEAT" on the display, and turn Setting Dial to set the desired beat.
5) Press RHYTHM Button to show "RHYTHM" on the display, and turn Setting Dial to set the desired rhythm.
6) Press START/PAUSE Button to start Metronome. (Metronome Indicator Lamps light up and turn off one by one from left to right and vice versa in tune with the tempo you have set, and the tempo sound is output from Built-in Speaker.) The volume of the tempo sound can be adjusted by turning Volume Control. To stop Metronome, press START/PAUSE Button again.

** To shift to Reference Note Mode, press NOTE/PITCH Button.*

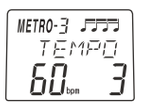

	Setting range
Channel	METRO-1 ~ 3
Tempo	1 bpm ~ 300 bpm
Beat	0 ~ 9
Rhythm	♩、♫、♪、♬、♩♫、♬、♬♬、♬♬♬

HOW TO USE REFERENCE NOTE MODE

1) Press ON/OFF Button to turn on Metronome.
2) Press NOTE/PITCH Button to show "NOTE" on the display, and turn Setting Dial to set the desired note.
3) Press NOTE/PITCH Button to show "PITCH" on the display, and turn Setting Dial to set the desired reference pitch.
4) Press START/PAUSE Button to generate the reference note you have set. The volume of the sound can be adjusted by turning Volume Control. To stop the reference note, press START/PAUSE Button again.

** To shift to Metronome Mode, press TEMPO, BEAT, RHYTHM, METRO-1, METRO-2 or METRO-3 Button.*

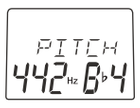

	Setting range
Note	C2 ~ B6 (60 notes)
Reference pitch	A4=415 Hz, 438 Hz ~ 446 Hz

MEMORY BACKUP FUNCTION

The settings you have made are stored in memory even after Metronome is turned off. If the batteries are removed for battery replacement or other purposes, however, the stored settings will be erased.

CAUTIONS ON CONNECTION WITH AN EXTERNAL DEVICE

Output of Sound from an Earphone and External Speaker

By inserting ø3.5 mm monaural earphone plug into Phone Jack ⑭, the metronome or reference note sound is output from the earphone instead of Built-in Speaker. By connecting an external speaker or amplifier to Phone Jack, the sound can also be heard through it.

- Use of earphone may adversely affect your hearing. When using Metronome with an earphone, do not turn the volume up too high, or use it for too long.
- Do not input the signal output from Phone Jack into Line-in Jack.
- When connecting an amplifier or other device to Phone Jack, be sure to turn off such devices and Metronome and set their volume to the lowest level beforehand. Volume adjustment should be made after they are connected and turned on.

Monitor Speaker Function

By inserting ø3.5 mm stereo plug into Line-in Jack ⑯, the sound from your audio player or other devices can be output from Built-in Speaker or Phone Jack. It is also possible to output the tempo sound of Metronome simultaneously with the input sound.

- When connecting an audio player or other device to Line-in Jack, be sure to turn off such devices and Metronome and set their volume to the lowest level beforehand. Volume adjustment should be made after they are connected and turned on.
- The volume of the sound input into Line-in Jack cannot be adjusted with Volume Control. Use the volume control switch of the device connected with Metronome.
- While the sound of an external device is input into Line-in Jack, do not generate the reference note using Reference Note Mode.
- Do not turn up the volume of the input sound too high, as this may result in improper output of the sound from Built-in Speaker, and cause damage to Metronome and the device connected to it.

BATTERY CHANGE

When batteries near their end, LCD display becomes dim, and Metronome Indicator Lamps fade. Replace batteries with new ones immediately.

1) Turn off Metronome.
2) Raise Prop-up Stand, and slide Battery Cover on the rear in the direction of the arrow to remove it.
3) Remove the old batteries, and insert new LR03 (AAA) dry batteries, checking that their terminals are properly aligned.
4) Press ON/OFF Button to check that Metronome operates properly.

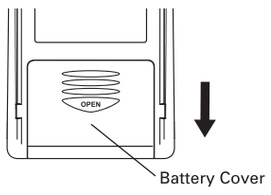

** Be sure to use alkaline dry batteries only.*
** Do not use rechargeable batteries as Metronome will not operate properly with them.*
** Replace the two batteries at the same time. Do not mix old and new batteries or batteries of different makes and types together.*
** When disposing of old batteries, observe regulations of the authorities concerned.*
** Batteries included with your Metronome are monitor batteries, and their battery life may be shorter than the specified period.*

SPECIFICATIONS

METRONOME MODE

CHANNEL	:	3 channels (METRO-1, METRO-2 and METRO-3)
TEMPO RANGE	:	1 bpm ~ 300 bpm (for each channel)
BEAT	:	0 ~ 9 (for each channel)
RHYTHM	:	♩、♫、♪、♬、♩♫、♬、♬♬、♬♬♬ (for each channel)
TEMPO ACCURACY	:	±0.2%

REFERENCE NOTE MODE

REFERENCE NOTE	:	C2 ~ B6 (60 notes)
ACCURACY	:	±1 cent
PITCH SHIFT	:	A4 = 415 Hz, 438 Hz ~ 446 Hz

OTHER SPECIFICATIONS

ADDITIONAL FUNCTIONS	:	Memory backup, and monitor speaker
TERMINAL	:	Line-in jack (ø3.5 mm, stereo input), phone jack (ø3.5 mm, monaural output), and AC adaptor jack
POWER SUPPLY	:	LR03 (AAA) alkaline dry battery, 2 pieces (3 V) AC adaptor (output DC 9 V, 100 mA; center minus type ⊕-◐-⊖)
OVERALL DIMENSIONS	:	66.9 (W) x 143.4 (H) x 25.9 (D) mm (including protrusions)
WEIGHT	:	175 g (including batteries)
ACCESSORIES	:	Instruction manual and monitor batteries (LR03 (AAA) alkaline dry battery, 2 pieces)

** The design and specifications are subject to change without prior notice for product improvement.*

SEIKO DIGITALS QUARZ-METRONOM
SQ200
BEDIENUNGSANLEITUNG

SICHERHEITSHINWEISE

⚠ VORSICHT

- Versuchen Sie nicht, das Metronom auseinanderzubauen, zu reparieren oder zu verändern, weil dadurch ein Kurzschluss verursacht werden kann.
- Betätigen Sie die Tasten nicht mit nassen Händen, weil dadurch ein Kurzschluss oder elektrischer Schlag verursacht werden kann.
- Setzen Sie die Batterien nicht Feuer aus. Sie können explodieren, sehr heiß werden oder anfangen zu brennen.
- Achten Sie beim Einsetzen der Batterien darauf, dass die Pole (+) und (–) richtig ausgerichtet sind. Anderenfalls können Fehlfunktionen auftreten.
- Das Metronom darf an den folgenden Plätzen nicht verwendet oder aufbewahrt werden:
  - Plätze, an denen das Metronom sehr hohen Temperaturen ausgesetzt wird, beispielsweise unter direkter Sonnenbestrahlung oder nahe einer Heizung
  - Feuchte Plätze wie im Bad, nahe einer Spüle oder bei feuchtem Fussboden
  - Staubige Plätze
  - Plätze, an denen das Metronom starken Vibrationen ausgesetzt ist
- Soll das Metronom für längere Zeit nicht verwendet werden, entnehmen Sie die Batterien. Anderenfalls kann es vorkommen, dass Batterieflüssigkeit ausläuft und Fehlfunktionen verursacht.
- Setzen Sie das Metronom keinen übermäßigen Kräften aus, lassen Sie es nicht fallen und stoßen Sie damit nicht gegen harte Flächen, um Fehlfunktionen und Verletzungen zu vermeiden.
- Reinigen Sie das Metronom nicht mit Farbverdünner oder Alkohol, weil es dadurch beschädigt werden kann.

BEZEICHNUNGEN DER TEILE

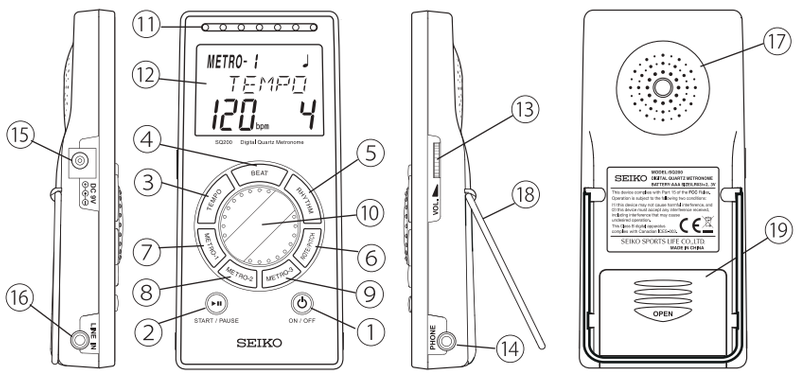

① EIN/AUS-Taste
② START/PAUSE-Taste
③ TEMPO-Taste
④ TAKTSCHLAG-Taste
⑤ RHYTHMUS-Taste
⑥ NOTEN/TONHÖHEN-Taste
⑦ METRO-1-Taste
⑧ METRO-2-Taste
⑨ METRO-3-Taste
⑩ Einstellregler
⑪ Metronom-Anzeigelampen
⑫ Flüssigkristalldisplay
⑬ Lautstärkeregler
⑭ Ausgangsbuchse (Mono)
⑮ Netzadapterbuchse (Gleichspannung 9 V, 100 mA, Mittelstift negativ)
⑯ Eingangsbuchse
⑰ Eingebauter Lautsprecher
⑱ Ausklappbarer Ständer
⑲ Batteriefachdeckel

[Metronommodus]

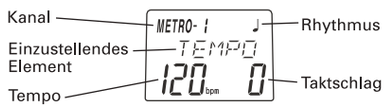

[Bezugstonmodus]

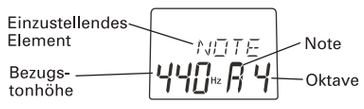

VERWENDUNG IM METRONOMMODUS

Drei Metronomkanäle, METRO-1, METRO-2 und METRO-3, stehen zur Verfügung. Tempo, Taktschlag und Rhythmus lassen sich für jeden Kanal unabhängig voneinander einstellen. Sie erzeugen unterschiedliche Metronomtöne und können je nach Verwendungszweck, zu spielendem Instrument und dergleichen eingesetzt werden.

1) Drücken Sie die EIN/AUS-Taste, um das Metronom einzuschalten.
2) Drücken Sie die METRO-1-, METRO-2- oder METRO-3-Taste, um den gewünschten Kanal zu wählen.
3) Drücken Sie die TEMPO-Taste, so dass „TEMPO" auf dem Display erscheint, und drehen Sie den Einstellregler, um das gewünschte Tempo einzustellen.
4) Drücken Sie die TAKTSCHLAG-Taste, so dass „BEAT" auf dem Display erscheint, und drehen Sie den Einstellregler, um den gewünschten Taktschlag einzustellen.
5) Drücken Sie die RHYTHMUS-Taste, so dass „RHYTHM" auf dem Display erscheint, und drehen Sie den Einstellregler, um den gewünschten Rhythmus einzustellen.
6) Drücken Sie die START/PAUSE-Taste, um das Metronom zu starten. (Die Metronom-Anzeigelampen leuchten und erlöschen nacheinander von links nach rechts und umgekehrt gemäß dem eingestellten Tempo, und der Tempoton wird vom eingebauten Lautsprecher ausgegeben.) Die Lautstärke des Tempotons kann durch Drehen des Lautstärkereglers eingestellt werden. Zum Stoppen des Metronoms drücken Sie die START/PAUSE-Taste erneut.

** Zum Wechseln zum Bezugstonmodus drücken Sie die NOTEN/TONHÖHEN-Taste.*

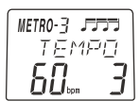

	Einstellbereich
Kanal	METRO-1 - 3
Tempo	1 - 300 Taktschläge/Minute
Taktschlag	0 - 9
Rhythmus	♩、♫、♪、♬、♩♫、♬、♬♬、♬♬♬

VERWENDUNG IM BEZUGSTONMODUS

1) Drücken Sie die EIN/AUS-Taste, um das Metronom einzuschalten.
2) Drücken Sie die NOTEN/TONHÖHEN-Taste, so dass „NOTE" auf dem Display erscheint, und drehen Sie den Einstellregler, um die gewünschte Note einzustellen.
3) Drücken Sie die NOTEN/TONHÖHEN-Taste, so dass „PITCH" auf dem Display erscheint, und drehen Sie den Einstellregler, um die gewünschte Bezugstonhöhe einzustellen.
4) Drücken Sie die START/PAUSE-Taste, um den eingestellten Bezugston zu erzeugen. Die Lautstärke des Tons kann durch Drehen des Lautstärkereglers eingestellt werden. Zum Stoppen des Bezugstons drücken Sie die START/PAUSE-Taste erneut.

** Zum Wechseln zum Metronommodus drücken Sie die TEMPO-, TAKTSCHLAG-, RHYTHMUS-, METRO-1-, METRO-2- oder METRO-3-Taste.*

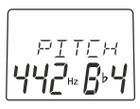

	Einstellbereich
Note	C2 - H6 (60 Töne)
Bezugs-tonhöhe	A4=415 Hz, 438 - 446 Hz

SPEICHERFUNKTION

Die vorgenommenen Einstellungen werden gespeichert und bleiben erhalten, wenn das Metronom ausgeschaltet wird. Wenn die Batterien zum Ersetzen oder aus einem anderen Grund entnommen werden, werden die gespeicherten Einstellungen jedoch gelöscht.

ZUR BEACHTUNG BEIM VERBINDEN MIT EINEM EXTERNEN GERÄT

Wiedergabe über Ohrhörer und externem Lautsprecher

Durch Einstecken eines Mono-Ohrhörersteckers von 3,5 mm Durchmesser in die Ausgangsbuchse ⑭ wird der Metronom- oder Bezugston über den Ohrhörer anstatt des eingebauten Lautsprechers wiedergegeben. Wenn ein externer Lautsprecher oder Verstärker an die Ausgangsbuchse angeschlossen wird, wird der Ton darüber wiedergegeben.

- Durch die Verwendung eines Ohrhörers kann Ihr Gehör beeinträchtigt werden. Wenn Sie das Metronom mit einem Ohrhörer verwenden, stellen Sie die Lautstärke nicht zu hoch und verwenden Sie die Ohrhörer nicht zu lange.
- Die Signalausgabe von der Ausgangsbuchse darf nicht an die Eingangsbuchse angeschlossen werden.
- Wenn Sie einen Verstärker oder ein anderes Gerät an die Ausgangsbuchse anschließen möchten, schalten Sie das anzuschließende Gerät und das Metronom vorher aus und stellen Sie die Lautstärke auf die niedrigste Einstellung. Die Einstellung der Lautstärke sollte erst vorgenommen werden, nachdem der Anschluss erfolgt ist und die Geräte eingeschaltet wurden.

Monitor-Lautsprecherfunktion

Durch Einstecken eines Stereosteckers von 3,5 mm Durchmesser in die Eingangsbuchse ⑯ kann der Ton von einem Audio-Player oder einem anderen Gerät über den eingebauten Lautsprecher oder die Ausgangsbuchse wiedergegeben werden. Außerdem ist es möglich, den Tempoton des Metronoms gleichzeitig mit dem eingegebenen Ton wiederzugeben.

- Wenn Sie einen Audio-Player oder ein anderes Gerät an die Eingangsbuchse anschließen möchten, schalten Sie das anzuschließende Gerät und das Metronom vorher aus und stellen Sie die Lautstärke auf die niedrigste Einstellung. Die Einstellung der Lautstärke sollte erst vorgenommen werden, nachdem der Anschluss erfolgt ist und die Geräte eingeschaltet wurden.
- Die Lautstärke des Tons, der über die Eingangsbuchse zugeführt wird, kann nicht mit dem Lautstärkeregler eingestellt werden. Regeln Sie die Lautstärke mit dem Lautstärkeregler des Geräts, das an das Metronom angeschlossen wurde.
- Während der Ton eines externen Geräts über die Eingangsbuchse zugeführt wird, dürfen Sie nicht den Bezugston im Bezugstonmodus erzeugen.
- Stellen Sie die Lautstärke des zugeführten Tons nicht zu hoch ein, weil dadurch die Wiedergabe über den eingebauten Lautsprecher verzerrt sein kann und Schäden am Metronom und am daran angeschlossenen Gerät verursacht werden können.

AUSWECHSELN DER BATTERIEN

Wenn die Batterien fast entladen sind, leuchtet das Flüssigkristalldisplay schwächer und verringert sich die Helligkeit der Metronom-Anzeigelampen. Ersetzen Sie die Batterien unverzüglich durch neue.

1) Schalten Sie das Metronom aus.
2) Klappen Sie den ausklappbarer Ständer heraus und schieben Sie den Batteriefachdeckel an der Rückseite in Richtung des Pfeils, um ihn abzunehmen.
3) Entnehmen Sie die alten Batterien und setzen Sie neue Mikrozellen (Größe LR03, AAA) ein. Achten Sie dabei auf die richtige Ausrichtung der Batteriepole.
4) Drücken Sie die EIN/AUS-Taste, um zu prüfen, dass das Metronom einwandfrei arbeitet.

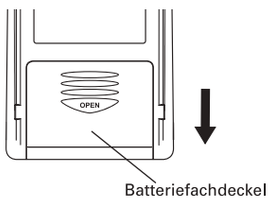

** Verwenden Sie ausschließlich Alkali-Trockenbatterien.*
** Verwenden Sie keine wiederaufladbaren Batterien, weil das Metronom damit nicht einwandfrei arbeitet.*
** Ersetzen Sie die beiden Batterien gleichzeitig. Verwenden Sie alte und neue Batterien oder Batterien unterschiedlicher Marken oder Arten nicht zusammen.*
** Entsorgen Sie die alten Batterien unter Beachtung der geltenden Vorschriften.*
** Die mitgelieferten Batterien dienen zur Überprüfung der Funktionen des Metronoms, ihre Nutzungsdauer kann kürzer sein als die angegebene Dauer.*

TECHNISCHE DATEN

METRONOMMODUS

KANAL	:	Drei Metronomkanäle (METRO-1, METRO-2 und METRO-3)
TEMPOBEREICH	:	1 - 300 Taktschläge/Minute (für jeden Kanal)
TAKTSCHLAG	:	0 - 9 (für jeden Kanal)
RHYTHMUS	:	♩、♫、♪、♬、♩♫、♬、♬♬、♬♬♬ (für jeden Kanal)
TEMPOGENAUIGKEIT	:	±0,2 %

BEZUGSTONMODUS

BEZUGSTON	:	C2 - H6 (60 Töne)
GENAUIGKEIT	:	±1 Cent
TONHÖHENÄNDERUNG	:	A4 = 415 Hz, 438 - 446 Hz

WEITERE TECHNISCHE DATEN

WEITERE FUNKTIONEN	:	Speicherung, Monitor-Lautsprecher
ANSCHLÜSSE	:	Eingangsbuchse (ø 3,5 mm, Stereo), Ausgangsbuchse (ø 3,5 mm, Mono) und Netzadapterbuchse
SPANNUNGSVERSORGUNG	:	2 Alkali-Trockenbatterien (Größe LR03/AAA, 3 V) Netzadapter (Gleichspannung 9 V, 100 mA, Mittelstift negativ ⊕-◐-⊖)
GESAMTABMESSUNGEN	:	66,9 (B) x 143,4 (H) x 25,9 (T) mm (einschließlich überstehender Teile)
GEWICHT	:	175 g (mit Batterien)
ZUBEHÖR	:	Bedienungsanleitung und 2 Prüfbatterien (Alkali-Trockenbatterien der Größe LR03/AAA)

** Konstruktions- und technische Änderungen zum Zweck der Produktverbesserung ohne vorherige Bekanntmachung vorbehalten.*

SEIKO MÉTRONOME NUMÉRIQUE À QUARTZ
SQ200
MODE D'EMPLOI

CONSIGNES DE SÉCURITÉ

⚠ ATTENTION

- N'essayez pas de démonter, de réparer ou de modifier le métronome car ceci pourrait entraîner un court-circuit.
- N'actionnez pas les touches avec des mains humides car ceci pourrait entraîner un court-circuit ou une secousse électrique.
- N'exposez pas les piles à une flamme, car elles pourraient exploser, produire une forte chaleur ou prendre feu.
- Installez les piles en alignant correctement les bornes (+) et (–); faute de quoi une défaillance pourrait se produire.
- N'utilisez pas et ne rangez pas le métronome dans les endroits suivants:
  - Endroits où il serait exposé à une forte température, comme en plein soleil, près ou sur un appareil de chauffage.
  - Endroits humides, comme dans une salle de bain, près d'un évier ou sur un sol humide.
  - Endroits poussiéreux.
  - Endroits où le métronome serait soumis à de fortes vibrations.
- Si vous prévoyez de ne pas utiliser le métronome pendant longtemps, retirez-en les piles pour éviter une fuite de leur électrolyte qui pourrait causer une défaillance.
- N'appuyez pas fortement sur le métronome et ne le laissez pas tomber sur une surface dure, car ceci provoquerait une défaillance et des blessures.
- N'utilisez pas de diluant ou d'alcool pour nettoyer le métronome car il en subirait des dégâts.

NOMS DES ORGANES

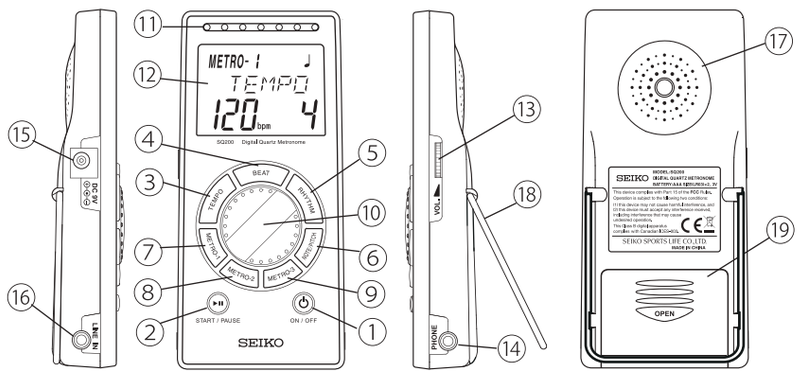

① Interrupteur ON/OFF
② Bouton MARCHE/PAUSE
③ Bouton de TEMPO
④ Bouton de BATTEMENT
⑤ Bouton de RYTHME
⑥ Bouton de NOTE/HAUTEUR TONALE
⑦ Bouton METRO-1
⑧ Bouton METRO-2
⑨ Bouton METRO-3
⑩ Bague de réglage
⑪ Voyants indicateurs du métronome
⑫ Ecran à cristaux liquides
⑬ Commande du volume
⑭ Prise de casque (monaurale)
⑮ Prise d'adaptateur secteur (sortie CC 9 V, 100 mA, type à centre négatif)
⑯ Prise d'entrée de ligne
⑰ Haut-parleur incorporé
⑱ Support escamotable
⑲ Couvercle des piles

[Mode Métronome]

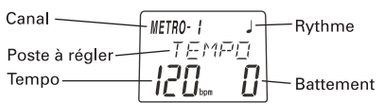

[Mode Note de Référence]

UTILISATION DU MODE MÉTRONOME

Trois canaux de métronome, à savoir METRO-1, METRO-2 et METRO-3, sont disponibles. Le tempo, le battement et le rythme peuvent être ajustés indépendamment pour chaque canal. Ils produisent des sons de métronome différents et peuvent être utilisés au choix en fonction du but de l'utilisation, de l'instrument de musique joué, etc.

1) Appuyez sur l'interrupteur ON/OFF pour mettre le métronome sous tension.
2) Appuyez sur le bouton METRO-1, METRO-2 ou METRO-3 pour choisir le canal souhaité.
3) Appuyez sur le bouton de TEMPO pour afficher "TEMPO" sur l'écran, puis tournez la bague de réglage pour obtenir le tempo souhaité.
4) Appuyez sur le bouton de BATTEMENT pour afficher "BEAT" sur l'écran, puis tournez la bague de réglage pour obtenir le battement souhaité.
5) Appuyez sur le bouton de RYTHME pour afficher "RHYTHM" sur l'écran, puis tournez la bague de réglage pour obtenir le rythme souhaité.
6) Appuyez sur le bouton MARCHE/PAUSE pour lancer le métronome. Un à un, les voyants indicateurs du métronome s'allument et s'éteignent de gauche à droite et vice versa en accord avec le tempo que vous avez défini. Le son du tempo est fourni par le haut-parleur incorporé. Vous pouvez ajuster le volume du tempo en tournant la commande du volume. Pour arrêter le métronome, appuyez à nouveau sur le bouton MARCHE/PAUSE.

** Pour passer au Mode Note de Référence, appuyez sur le bouton de NOTE/HAUTEUR TONALE.*

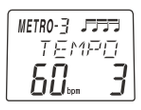

	Plage de réglage
Canal	METRO-1 à 3
Tempo	1 bpm ~ 300 bpm
Battement	0 ~ 9
Rythme	♩、♫、♪、♬、♩♫、♬、♬♬、♬♬♬

UTILISATION DU MODE NOTE DE RÉFÉRENCE

1) Appuyez sur l'interrupteur ON/OFF pour mettre le métronome sous tension.
2) Appuyez sur le bouton de NOTE/HAUTEUR TONALE pour afficher "NOTE" sur l'écran, puis tournez la bague de réglage pour obtenir la note souhaitée.
3) Appuyez sur le bouton de NOTE/HAUTEUR TONALE pour afficher "PITCH" sur l'écran, puis tournez la bague de réglage pour obtenir la hauteur de référence souhaitée.
4) Appuyez sur le bouton MARCHE/PAUSE pour produire la note de référence que vous avez définie. Vous pouvez ajuster le volume du son en tournant la commande du volume. Pour arrêter le métronome, appuyez à nouveau sur le bouton MARCHE/PAUSE.

** Pour passer au Mode Métronome, appuyez sur le bouton de TEMPO, BATTEMENT, RHYTHME, METRO-1, METRO-2 ou METRO-3.*

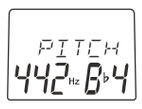

	Plage de réglage
Note	C2 ~ B6 (60 notes)
Hauteur de référence	A4=415 Hz, 438 Hz ~ 446 Hz

FONCTION DE PROTECTION DE MÉMOIRE

Les paramètres que vous avez ajustés sont gardés en mémoire même quand le métronome est mis hors tension. Toutefois, les paramètres mémorisés seront effacés si les piles sont retirées pour les remplacer ou pour une autre raison.

PRÉCAUTIONS AU BRANCHEMENT D'UN APPAREIL EXTERNE

Sortie du son par un écouteur ou un haut-parleur externe

En insérant la fiche d'un écouteur monaural de ø3,5 mm dans la prise de casque ⑭, le son du métronome ou de la note de référence est fourni par l'écouteur au lieu du haut-parleur incorporé. En branchant un haut-parleur ou un amplificateur externe sur la prise de casque, le son sera émis par cet appareil.

- L'emploi d'un écouteur peut être préjudiciable pour votre ouïe. Si vous utilisez le métronome avec un écouteur, n'élevez pas fortement le volume ou ne l'utilisez pas pendant longtemps.
- Ne fournissez pas le signal de la prise de casque à la prise d'entrée de ligne.
- Si vous branchez un amplificateur ou un autre appareil sur la prise de casque, veillez au préalable à mettre cet appareil et le métronome hors tension et à réduire leur volume au niveau minimum. Ajustez le volume après les avoir connectés et mis sous tension.

Fonction de haut-parleur de contrôle

En insérant une fiche stéréo de ø3,5 mm dans la prise d'entrée de ligne ⑯, le son de votre lecteur audio ou d'un autre périphérique peut être reproduit par le haut-parleur incorporé ou la prise de casque. Il est également possible de fournir simultanément le son du tempo de métronome avec le son fourni.

- Quand vous branchez un lecteur audio ou un autre périphérique sur la prise d'entrée de ligne, veillez au préalable à mettre cet appareil et le métronome hors tension et à réduire leur volume au niveau minimum. Ajustez le volume après les avoir connectés et mis sous tension.
- Le volume du son fourni à la prise d'entrée de ligne ne peut pas être ajusté par la commande de volume. Utilisez la commande de volume de l'appareil raccordé au métronome.
- Pendant que le son d'un périphérique externe est fourné à la prise d'entrée de ligne, ne produisez pas la note de référence en faisant appel au Mode Note de Référence.
- N'augmentez pas trop le volume du son d'entrée car ceci pourrait dégrader la sortie du son du haut-parleur incorporé et endommager le métronome et l'appareil qui lui est connecté.

REMPLACEMENT DES PILES

Lorsque les piles sont presque épuisées, l'écran LCD devient terne et les voyants indicateurs du métronome s'éteignent. Remplacez immédiatement les piles par des neuves.

1) Mettez le métronome hors tension.
2) Relevez le support escamotable et glissez le couvercle des piles à l'arrière l'appareil dans le sens de la flèche pour le déposer.
3) Retirez les piles usées et insérez des nouvelles piles LR03 (AAA) en veillant à orienter correctement leurs bornes plus et moins.
4) Appuyez sur l'interrupteur ON/OFF et vérifiez que le métronome fonctionne correctement.

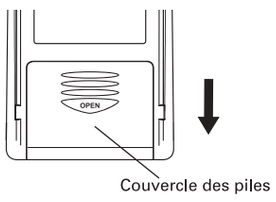

** Utilisez uniquement des piles alcalines.*
** N'utilisez pas des piles rechargeables car le métronone ne fonctionnerait pas correctement.*
** Remplacez les deux piles en même temps. N'utilisez pas simultanément une pile neuve et une usée ou des piles de marques ou de types différents.*
** Lorsque vous éliminez des piles usées, respectez les règlements définis par les autorités concernées.*
** Les piles fournies avec votre métronome sont des piles de contrôle et il se peut donc que leur autonomie soit plus courte que la durée spécifiée.*

FICHE TECHNIQUE

METRONOME MODE

CANAL	:	3 canaux (METRO-1, METRO-2 et METRO-3)
PLAGE DE TEMPO	:	1 bpm ~ 300 bpm (pour chaque canal)
BATTEMENT	:	0 ~ 9 (pour chaque canal)
RYTHME	:	♩、♫、♪、♬、♩♫、♬、♬♬、♬♬♬ (pour chaque canal)
PRÉCISION DU TEMPO	:	±0,2%

MODE NOTE DE RÉFÉRENCE

NOTE DE RÉFÉRENCE	:	C2 ~ B6 (60 notes)
PRÉCISION	:	±1 cent
CHANGEMENT DE TONALITÉ	:	A4 = 415 Hz, 438 Hz ~ 446 Hz

AUTRES SPÉCIFICATIONS

FONCTIONS COMPLÉMENTAIRES	:	Protection de mémoire, haut-parleur de contrôle
BORNES	:	Prise d'entrée de ligne (ø3,5 mm, entrée stéréo), prise de casque (ø3,5 mm, sortie monaurale), prise d'adaptateur secteur
ALIMENTATION	:	Piles alcalines LR03 (AAA), 2 pièces (3 V) Adaptateur secteur (sortie CC 9 V, 100 mA, type à centre négatif ⊕-◐-⊖)
DIMENSIONS HORS TOUT	:	66,9 (L) x 143,4 (H) x 25,9 (P) mm (saillies comprises)
POIDS	:	175 g (piles comprises)
ACCESSOIRES	:	Mode d'emploi, piles de contrôle (piles alcalines LR03 (AAA), 2 pièces)

** Le design et les spécifications sont sujets à modifications sans préavis en raison d'améliorations éventuelles.*