SEIKO | Metrónomo o Afinador | STH50

MANUAL DE INSTRUÇÕES

PT

Obrigado por adquirir Metrónomo/Afinador Seiko STH50. Leia atentamente este manual de instruções antes de usar a sua STH50, pois a utilização correta é importante para garantir a duração do produto.
Guarde este manual de instruções num lugar sempre acessível e consulte-o regularmente.

PRECAUÇÕES

Os seguintes avisos e precauções são importantes para assegurar uma utilização segura e adequada do produto, para evitar lesões no próprio utilizador e em terceiros e para evitar danos nos seus pertences.

- Não desmonte, tente reparar ou adulterar o produto ou a pilha.
- Não manipule o produto com as mãos molhadas.
- Não utilize ou guarde o produto em lugares onde se possa molhar como casas de banho, perto de pias ou no exterior.
- Não exponha as pilhas ao fogo.
- Não insira pinos ou outros objetos estranhos no produto.
  Caso um objeto fique preso no dispositivo, interrompa a sua utilização e contacte a loja onde adquiriu o dispositivo ou um profissional para obter assistência.
- Não coloque o produto em superfícies instáveis.
- Não atire ou deixe cair intencionalmente o produto.
- Não utilize ou guarde o produto em lugares onde esteja exposto a temperaturas extremamente elevadas como perto de aquecedores, sobre dispositivos que produzem calor, baixo luz solar direta ou em veículos.
- Não utilize ou guarde o produto em lugares onde esteja exposto a níveis de humidade extremamente elevados.
- Mantenha o produto fora do alcance das crianças.
- Mantenha as pilhas retiradas e a tampa do compartimento das pilhas fora do alcance das crianças. Caso uma criança engula estas peças, contacte imediatamente um médico.
- Não misture pilhas antigas e novas nem pilhas de diferentes tipos.
- Não permita que o líquido derramado pela pilha entre em contacto com a sua pele.
- Não utilize ou guarde o produto em lugares com pó ou sujeitos a vibrações.
- Não use diluentes ou álcool para limpar o produto.
- Substitua todas (duas) as pilhas do produto ao mesmo tempo. Ao instalar as pilhas novas, verifique se os terminais (+) e (-) estão corretamente orientados.
- Retire as pilhas quando estiverem gastas ou quando não utilize o produto durante longos períodos de tempo.
- Utilize apenas as pilhas especificadas para este produto.
- Não aplique força excessiva no interruptor ou corpo do produto.
- Utilize os auscultadores a um volume seguro.

Consulte a secção "SUBSTITUIÇÃO DA PILHA" e coloque as pilhas incluídas antes de utilizar o dispositivo.
As pilhas incluídas com o metrónomo são para testar o funcionamento e é possível que a sua vida útil seja mais curta que o esperado.

CARACTERÍSTICAS DESTE PRODUTO

Este produto pode ser utilizado como um afinador ou um metrónomo.
No modo de afinação pode escolher entre afinação com o medidor e afinação enquanto ouve um tom de referência.

NOMES DAS PEÇAS

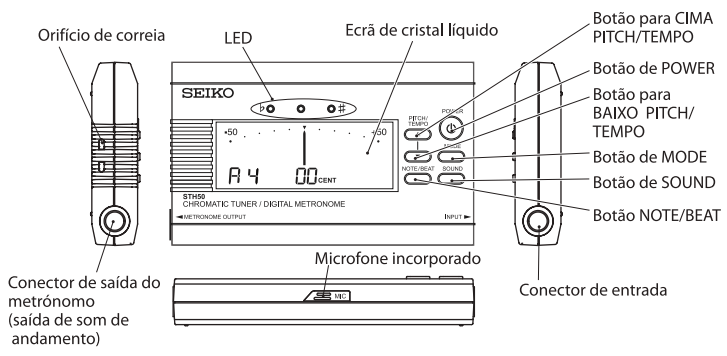

LIGAR/DESLIGAR E BACKUP DE MEMÓRIA

Utilize o botão de POWER (ALIMENTAÇÃO) para ligar e desligar o produto.
O dispositivo entrará automaticamente em modo de afinação (altura de referência desligada) quando for ligado. O produto irá memorizar as definições que utilize [para altura de referência, nota, andamento e batimento] e utilizará automaticamente as definições mais recentes quando ligar o produto pela segunda vez ou posteriormente (função de backup de memória).

COMO UTILIZAR O MODO DE AFINADOR

Ao afinar olhando para o medidor

(1) Utilize o botão de MODE (MODO) para selecionar o modo de afinador.
(2) Defina a altura de referência. Prima o botão para cima de PITCH/TEMPO (ALTURA/ANDAMENTO) ou o botão para baixo de PITCH/TEMPO (ALTURA/ANDAMENTO) uma vez e a altura de referência atual ficará intermitente durante dois segundos. Prima o botão para cima de PITCH/TEMPO (ALTURA/ANDAMENTO) ou o botão para baixo de PITCH/TEMPO (ALTURA/ANDAMENTO) enquanto a altura de referência está intermitente, para mudar a altura de referência. Prima e mantenha premido para avanço rápido.
(3) Quando toca o seu instrumento na direção do microfone interno, a nota mais próxima à que está a tocar, e o facto de se é aguda ou grave em relação a essa nota, serão exibidos no medidor de afinação e ecrã de cents. (Ver a Figura 1)
Afine o instrumento de modo que a agulha do medidor de afinação marque a posição ▼ e o ecrã de cents mostre 0 cents. Quando o instrumento está afinado (afinação justa), a lâmpada verde no centro do LED irá iluminar-se.

【Como praticar terças maiores e terças menores em entonação justa】
O STH50 tem uma funcionalidade auxiliar para praticar terças maiores e menores em entonação justa.
Uma terça maior que está afinada, em entonação justa, é 14 cents mais baixa do que seria se fosse afinada em temperamento igual. Quando afina o seu instrumento de modo que a terça maior esteja em "afinação justa", os caracteres M3, que indicam uma terça maior, aparecerão no lado esquerdo do ecrã de cents. (Ver a Figura 1)
Uma terça menor que está afinada, em entonação justa, é 16 cents mais alta do que seria se fosse afinada em temperamento igual. Quando afina o seu instrumento de modo que a terça menor esteja em "afinação justa", os caracteres m3, que indicam uma terça menor, aparecerão no lado esquerdo do ecrã de cents.

** Também pode sintonizar o seu instrumento, ligando o cabo do amplificador da guitarra ou baixo ao jaque de entrada do Metrónomo/Afinador, ou ligando o microfone Pickup (vendido à parte) ao jaque de entrada do Metrónomo/Afinador.*
** O microfone instalado no Metrónomo/Afinadoré desactivado ao utilizar o jaque de entrada.*
** O som ambiente ou ruído produzido por dispositivos eletrónicos podem dar origem a que o Metrónomo/Afinador reaja tal como se estivesse a ser utilizado. Isto não é considerado mau funcionamento.*
** Nalguns casos, os instrumentos que produzem sons harmónicos ou tons breves sustenidos podem não ser afinados com precisão.*

Ao afinar reproduzindo um tom de referência

(1) No modo de afinador, prima o botão de SOUND (SOM) para reproduzir o tom de referência. (Ver a Figura 2)
(2) Utilize o botão de NOTE/BEAT (NOTA/BATIMENTO) para mudar a nota.Prima e mantenha premido para avanço rápido.
(3) Utilize os botões para CIMA de PITCH/TEMPO (ALTURA/ANDAMENTO) e para BAIXO de PITCH/TEMPO (ALTURA/ANDAMENTO) para mudar a altura de referência. Prima e mantenha premido para avanço rápido.
(4) Para desligar o tom de referência, pressione o botão de SOUND (SOM).
** O volume não pode ser ajustado.*

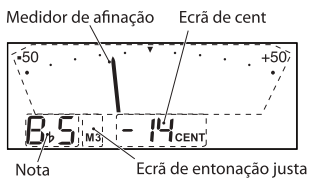

Figura 1: Ecrã LCD ao afinar com o medidor

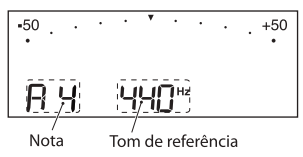

Figura 2: Ecrã de cristal líquido quando o tom de referência é tocado

COMO UTILIZAR O METRÓNOMO

(1) Utilize o botão de MODE (MODO) para selecionar o modo de metrónomo. O metrónomo iniciar-se-á e o andamento será mostrado através de som, do LCD e das luzes LED.
(2) Utilize os botões para CIMA de PITCH/TEMPO (ALTURA/ANDAMENTO) e para BAIXO de PITCH/TEMPO (ALTURA/ANDAMENTO) para mudar o andamento. Prima e mantenha premido para avanço rápido.
(3) Utilize o botão de NOTE/BEAT (NOTA/BATIMENTO) para mudar o batimento. Prima e mantenha premido para avanço rápido.
(4) Para silenciar o metrónomo, prima o botão de SOUND (SOM). Para reativar o som, prima o botão de SOUND (SOM) novamente.
(5) Pare o metrónomo premindo o botão de modo ou o botão de POWER (ALIMENTAÇÃO).
** O volume não pode ser ajustado.*

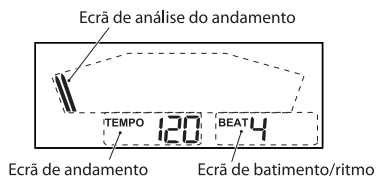

LCD displaying tempo 120, beat 4, S1

OUTRAS FUNÇÕES

● Saída Externa
O som do metrónomo e a altura de referência podem ser emitidos conectando um dispositivo externo ao conector de saída deste dispositivo através de um cabo. Pode realizar a conexão a um altifalante externo para ouvir a um volume elevado ou a auscultadores para verificar o som através dos mesmos.
** Ao ligar os auscultadores diretamente a este dispositivo, é necessária uma ficha de auscultadores de Φ 3,5 mm para um adaptador de ficha padrão de Φ6 mm.*
** Ajuste o volume em dispositivos externos ligados. Assegure-se de verificar o volume previamente ao utilizar auscultadores.*
** Tenha em conta que não existe função de bypass (para emitir diretamente o sinal que entra a partir do conector de entrada)*
● Desativação automática
O produto irá desligar-se automaticamente se não for utilizado durante um determinado período de tempo. O período de tempo até que o produto se desliga em cada modo é conforme se segue.
▪ No modo de afinador
(1)Ao afinar com o medidor: 10 minutos após qualquer operação ou após 10 minutos esperando pela afinação.
(2)Ao soar a nota de referência: 5 minutos após qualquer operação.
▪ No modo de metrónomo
A função de desativação automática não funciona.

SUBSTITUIÇÃO DA PILHA

Quando o LED fica fraco, torna-se difícil ler o LCD e o volume fica mais baixo, é o momento de substituir as pilhas. Nestes casos, substitua as pilhas imediatamente.
Prima o botão POWER (alimentação) para desligar o afinador. Coloque a tampa das pilhas na parte traseira do afinador. Desloque a tampa da pilha no sentido da seta para a retirar. Retire as duas (2) pilhas usadas. Instale duas pilhas novas no compartimento, assegurando-se que as pilhas estão alinhadas com os polos. Substitua a tampa das pilhas. Depois de substituir as pilhas, verifique se o afinador está a funcionar normalmente.
O afinador é redefinido para as configurações de fábrica quando as pilhas são substituídas (altura de referência: 440 Hz, nota de referência: A4, andamento: 120 batimentos/minuto; batimento: 0).

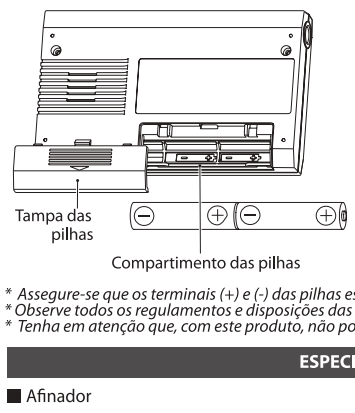

** Assegure-se que os terminais (+) e (-) das pilhas estão orientados correctamente.*
** Observe todos os regulamentos e disposições das autoridades locais ao descartar as pilhas gastas.*
** Tenha em atenção que, com este produto, não podem ser utilizadas pilhas recarregáveis.*

ESPECIFICAÇÕES

■ Afinador

・Gama de afinação:	A0 ~ C8 (quando A4 é regulada em 440Hz), ±1 cent
・Gama da nota de referência (precisão):	C4 ~ B4 (12 notas), ±1 cent
・Tom de referência:	A4=410 ~ 450 Hz

■ Metrónomo

・Alcance de tempo (precisão):	30 ~ 250 batidas/min. (±0,2%)
・Tipos de batidas/ritmo:	0 ~ 7, 6/8, 𝅘𝅥𝅮, 𝄾𝅘𝅥𝅮, 𝅘𝅥𝅮𝅘𝅥𝅮𝅘𝅥𝅮, 𝅘𝅥𝅮𝅘𝅥𝅮𝅘𝅥𝅮𝅘𝅥𝅮, 𝅘𝅥𝅮𝅘𝅥𝅮

■ Outro

・Entrada:	Microfone incorporado, jaque Φ6 (monaural)
・Saída:	jaque Φ6 (monaural), altifalante dinâmico
・Desligação automática:	10 min. (afinador), 5 min. (tom de referência)
・Pilhas:	pilhas AAA x 2 (3V)
・Vida útil da pilha:	Aproximadamente 100 horas (Entrada de A4 contínua) Aproximadamente 100 horas (utilização contínua a andamento 120, batimento 2)
・Intervalo de temperatura de funcionamento:	0°C - 40°C
・Dimensões/Peso :	105(L) ×64 (A) ×18 (D) mm, aproximadamente 90 g (incluindo pilhas)
・Acessórios:	Pilha AAA de manganês x 2 (para testes de funcionalidade) Manual de instruções

** O desenho e especificações estão sujeitos a modificações para melhoramento do produto sem aviso prévio.*

Seiko Instruments Inc. http://www.sii.co.jp/music/english/

SEIKO | Metronomo e Accordatore | STH50

MANUALE DI ISTRUZIONI

IT

Grazie per aver acquistato Metronomo/Accordatore Seiko STH50. Leggere attentamente il presente manuale di istruzioni prima di utilizzare STH50, in quanto un utilizzo corretto è importante per garantire la durata del prodotto.
Conservare il manuale di istruzioni in un luogo facilmente accessibile e consultarlo regolarmente.

PRECAUZIONI

I seguenti messaggi di avvertenza e attenzione sono importanti per garantire un uso corretto e sicuro del prodotto, evitare lesioni a se stessi e agli altri, ed evitare danni agli oggetti.

- Non smontare, tentare di riparare o manomettere il prodotto o la batteria.
- Non maneggiare il prodotto con le mani bagnate.
- Non utilizzare o conservare il prodotto in luoghi dove può bagnarsi, come i bagni, vicino ai lavandini o all'esterno.
- Non esporre la batterie al fuoco.
- Non inserire spilli oppure altri oggetti estranei all'interno del prodotto.
  Nel caso in cui alcuni oggetti restino intrappolati nel dispositivo, interromperne l'utilizzo e contattare il negozio di acquisto o un tecnico per assistenza.
- Non posizionare il prodotto su superfici instabili.
- Non lanciare o far cadere volontariamente il prodotto.
- Non utilizzare o conservare il prodotto in luoghi dove può essere esposto a temperature estremamente elevate, come nei pressi di termosifoni, sopra dispositivi che generano calore, alla luce diretta del sole o in auto.
- Non utilizzare o conservare il prodotto in luoghi dove può essere esposto a livelli estremamente elevati di umidità.
- Tenere il prodotto fuori dalla portata dei bambini.
- Tenere le batterie e il coperchio della batteria rimossi fuori dalla portata dei bambini. In caso di ingestione di questi componenti da parte di un bambino, contattare immediatamente un medico.
- Non mischiare le batterie nuove e vecchie, o le batterie di diverso tipo.
- Non lasciare che il liquido fuoriuscito dalla batteria venga a contatto con la pelle.
- Non utilizzare o conservare il prodotto in luoghi polverosi o in luoghi sottoposti a vibrazioni.
- Non utilizzare diluenti o alcol per pulire il prodotto.
- Sostituire tutte le (due) batterie del prodotto contemporaneamente. Quando si installano le batterie nuove, verificare che i poli (+) e (-) siano orientati correttamente.
- Rimuovere le batterie quando sono esaurite o quando non si utilizza il prodotto per un lungo periodo di tempo.
- Usare solo le batterie specificate per questo prodotto.
- Non esercitare una forza eccessiva sull'interruttore o sul corpo del prodotto.
- Usare le cuffie a un volume sicuro.

Fare riferimento alla sezione "SOSTITUZIONE DELLA BATTERIA" e inserire le batterie incluse prima dell'utilizzo.
Le batterie incluse con il metronomo sono solo a scopo di test e la loro durata potrebbe essere inferiore a quella prevista.

CARATTERISTICHE DEL PRODOTTO

Il presente prodotto può essere usato come accordatore o metronomo.
In modalità di accordatura è possibile scegliere tra accordare con il misuratore e accordare durante l'ascolto di un tono di riferimento.

DENOMINAZIONE DEI COMPONENTI

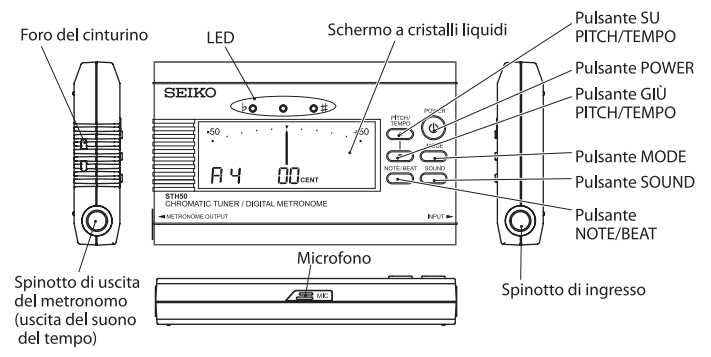

ACCENSIONE/SPEGNIMENTO E BACKUP DELLA MEMORIA

Usare il pulsante POWER (ALIMENTAZIONE) per accendere e spegnere il prodotto.
All'accensione il dispositivo entrerà automaticamente in modalità accordatura (tono di riferimento disattivato).Il prodotto terrà in memoria le impostazioni usate [per tono di riferimento, nota, tempo e battuta] e userà automaticamente le impostazioni più recenti quando viene acceso per la seconda volta e da allora in poi (funzione di backup della memoria).

ISTRUZIONI PER L'USO DELLA MODALITÀ ACCORDATORE

Accordatura mediante il misuratore

(1) Usare il pulsante MODE (MODALITÀ) per selezionare la modalità di accordatura.
(2) Impostare il tono di riferimento. Premere il pulsante SU di PITCH/TEMPO (TONO/TEMPO) o il pulsante GIÙ di PITCH/TEMPO (TONO/TEMPO) una volta e il tono di riferimento corrente lampeggerà per due secondi. Premere il pulsante SU di PITCH/TEMPO (TONO/TEMPO) o il pulsante GIÙ di PITCH/TEMPO (TONO/TEMPO) mentre il tono di riferimento lampeggia per modificarlo.Tenere premuto per mandare avanti.
(3) Quando si suona lo strumento verso il microfono interno, viene visualizzata la nota più vicina a quella che si sta suonando e il display del misuratore dell'accordatura indica in centesimi se è diesis o bemolle. (vedere Figura 1)
Accordare lo strumento in modo che l'ago del misuratore dell'accordatura giunga alla posizione ▼ e il display indichi 0 cent. Quando lo strumento è accordato (naturalmente), l'indicatore verde al centro del LED si illuminerà.

【Esercitazione con terze maggiori e terze minori nell'intonazione naturale】
L'STH50 dispone di una funzione ausiliaria per esercitarsi con terze maggiori e minori nell'intonazione corretta.
Una terza maggiore, accordata nell'intonazione naturale, è di 14 centesimi inferiore a quanto sarebbe se venisse accordata secondo il temperamento equabile. Quando si accorda lo strumento in modo che la terza maggiore sia accordata naturalmente, i caratteri M3, che indicano una terza maggiore, verranno visualizzati nel lato sinistro del display che indica i centesimi. (vedere Figura 1)
Una terza minore, accordata nell'intonazione naturale, è di 16 centesimi superiore a quanto sarebbe se venisse accordata secondo il temperamento equabile. Quando si accorda lo strumento in modo che la terza minore sia accordata naturalmente, i caratteri m3, che indicano una terza minore, verranno visualizzati nel lato sinistro del display che indica i centesimi.

** É possibile inoltre accordare lo strumento collegando il cavo dell'amplificatore alla presa di ingresso dell'accordatore, oppure collegando il Microfono fonorivelatore (venduto separatamente) alla presa di ingresso dell'accordatore.*
** Il microfono integrato dell'accordatore è disattivato quando la presa di ingresso è in uso.*
** L'audio ambientale o un leggero brusio derivante dagli apparecchi elettronici può far apparire l'accordatore come se fosse in uso. Non si tratta di un malfunzionamento.*
** In alcuni casi, gli strumenti, che producono tonalità o tonalità superiori armoniche che si esauriscono rapidamente, non si accordano correttamente.*

Accordatura mediante un tono di riferimento

(1) In modalità accordatore, premere il pulsante SOUND (AUDIO) per riprodurre il tono di riferimento (vedere Figura 2).
(2) Usare il pulsante NOTE/BEAT (NOTA/BATTUTA) per modificare la nota. Tenere premuto per mandare avanti.
(3) Usare i pulsanti SU PITCH/TEMPO (TONALITÀ/TEMPO) e GIÙ PITCH/TEMPO (TONALITÀ/TEMPO) per modificare la tonalità di riferimento. Tenere premuto per mandare avanti.
(4) Per disattivare il tono di riferimento premere il pulsante SOUND (AUDIO).
** Il volume non può essere regolato.*

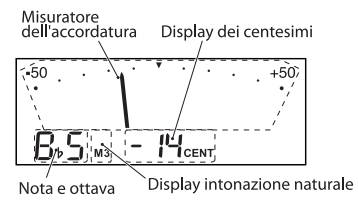

Figura 1: Display LCD durante l'accordatura con il misuratore

Figura 2: Schermo LCD quando viene prodotta la tonalità di riferimento

ISTRUZIONI PER L'USO DEL METRONOMO

(1) Usare il pulsante MODE (MODALITÀ) per selezionare la modalità metronomo.
Il metronomo si avvierà e il tempo verrà indicato dal suono, dall'LCD e dalle luci a LED.
(2) Usare i pulsanti SU PITCH/TEMPO (TONALITÀ/TEMPO) e GIÙ PITCH/TEMPO (TONALITÀ/TEMPO) per modificare il tempo. Tenere premuto per mandare avanti.
(3) Usare il pulsante NOTE/BEAT (NOTA/BATTUTA) per modificare la battuta.Tenere premuto per mandare avanti.
(4) Per disattivare l'audio del metronomo, premere il pulsante SOUND (SUONO). Per riattivarlo, premere nuovamente lo stesso pulsante.
(5) Arrestare il metronomo premendo il pulsante MODE (MODALITÀ) oppure il pulsante POWER (ALIMENTAZIONE).
** Il volume non può essere regolato.*

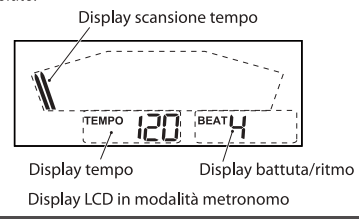

Display LCD in modalità metronomo

ALTRE FUNZIONI

● Uscita esterna
Il suono del metronomo e del tono di riferimento di questo dispositivo possono essere trasmessi collegando tramite cavo un dispositivo esterno allo spinotto di uscita. È anche possibile collegare un altoparlante esterno per ascoltare il suono ad alto volume o verificare il suono collegando le cuffie.
** Per collegare degli auricolari direttamente a questo dispositivo, è necessario un adattatore standard per spinotto per cuffie da Φ3,5 mm a Φ6 mm.*
** Regolare il volume nei dispositivi esterni collegati. Prima di utilizzare gli auricolari, controllare in anticipo il volume.*
** Si noti che non è presente la funzione di bypass (per trasmettere direttamente il segnale in entrata dallo spinotto di ingresso).*
● Spegnimento automatico
Il prodotto si spegne automaticamente quando non viene utilizzato per un determinato intervallo di tempo. L'intervallo di tempo prima dello spegnimento del prodotto in ogni modalità è il seguente:
▪ In modalità accordatore
(1)Quando si accorda con il misuratore: 10 minuti dopo qualsiasi operazione o dopo 10 minuti di attesa per l'accordatura.
(2)Quando si riproduce la nota di riferimento: 5 minuti dopo qualsiasi operazione.
▪ In modalità metronomo
La funzione di spegnimento automatico non è attiva.

SOSTITUZIONE DELLA BATTERIA

Quando il LED si attenua, l'LCD diventa difficile da leggere e il volume rimane sempre basso, è necessario sostituire le batterie. In questi casi, sostituire immediatamente le batterie.
Premere il pulsante POWER (ALIMENTAZIONE) per spegnere l'accordatore. Individuare il coperchio della batteria sul lato posteriore dell'accordatore. Far scorrere il coperchio della batteria nella direzione della freccia per rimuoverlo. Rimuovere entrambe le (2) batterie esaurite. Installare le due batterie nuove nel vano portabatteria, accertandosi che le batterie siano allineate con i segni della polarità. Ricollocare il coperchio delle batterie. Dopo aver sostituito le batterie, accendere l'accordatore e verificare che l'accordatore funzioni normalmente. L'accordatore viene ripristinato alla impostazioni di fabbrica quando vengono sostituite le batterie (tonalità di riferimento: 440 Hz, nota di riferimento: A4, tempo: 120 battute/minuto, battuta: 0).

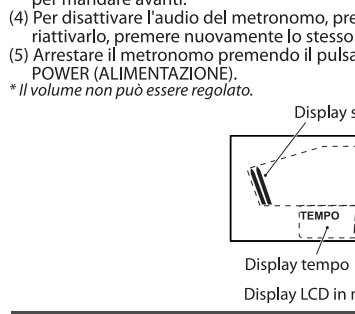

** Accertarsi che i terminali (+) e (-) delle batterie siano orientati correttamente.*
** Seguire tutte le normative e le leggi locali per lo smaltimento delle batterie esaurite.*
** Notare che con questo prodotto non è possibile usare batterie ricaricabili.*

SPECIFICHE

■ Accordatore

・Gama de afinação (precisione):	A0 ~ C8 (quando A4 é regulada em 440Hz), ±1cent
・Intervallo note di riferimento (precisione):	C4 ~ B4 (12 note), ±1 cent
・Tono di riferimento:	A4=410 ~ 450 Hz

■ Metronomo

・Intervallo del tempo (precisione):	30 ~ 250 battute/min (±0,2%)
・Tipi di battuta/ritmo:	0 ~ 7,6/8, 𝅘𝅥𝅮, 𝄾𝅘𝅥𝅮, 𝅘𝅥𝅮𝅘𝅥𝅮𝅘𝅥𝅮, 𝅘𝅥𝅮𝅘𝅥𝅮𝅘𝅥𝅮𝅘𝅥𝅮, 𝅘𝅥𝅮𝅘𝅥𝅮

■ Altro

・Entrada:	Microfone incorporado, jaque Φ6 (monaural)
・Saída:	jaque Φ6 (monaural), altoparlante dinamico
・Spegnimento automatico:	10 min. (accordatore), 5 min. (tonalità di riferimento)
・Batterie:	batterie AAA x 2 (3V)
・Durata della batteria:	Circa 100 ore (input costante di A4 Circa 100 ore (utilizzo costante a tempo 120, battuta 2)
・Intervallo della temperatura di funzionamento:	0°C - 40°C
・Dimensioni/Peso :	105 (L) × 64 (A) × 18 (P) mm, approssimativamente 90 g (batterie incluse)
・Accessori:	batteria AAA al manganese x 2 (a scopo di test) Manuale di istruzioni

** Il modello e le specifiche sono soggetti a modifiche senza preavviso per il miglioramento del prodotto.*

Seiko Instruments Inc. http://www.sii.co.jp/music/english/

SEIKO | Metrónomo y Afinador | STH50

MANUAL DE INSTRUCCIONES

ES

Gracias por adquirir Metrónomo/Afinador STH50 de Seiko. Lea atentamente este manual de instrucciones antes de utilizar su STH50, ya que el uso correcto es importante a la hora de asegurar la vida del producto.
Guarde este manual de instrucciones en un lugar accesible y consúltelo con regularidad.

PRECAUCIONES

Los siguientes mensajes de advertencia y precaución son importantes para asegurar un uso seguro y apropiado del producto, previniendo lesiones propias y ajenas e impidiendo que se produzcan daños en sus pertenencias.

- No desmonte, intente reparar ni manipule indebidamente el producto ni las pilas.
- No utilice el producto con las manos mojadas.
- No use o guarde el producto en lugares en los que podría humedecerse, tales como baños, cerca de lavabos o al aire libre.
- No exponga las pilas al fuego.
- No introduzca alfileres ni otros objetos extraños en el producto.
  Si se quedara atrapado algún objeto en el dispositivo, interrumpa su uso y póngase en contacto con la tienda donde lo adquirió o con un profesional para obtener ayuda.
- No coloque el producto en superficies inestables.
- No lance intencionadamente ni deje caer el producto.
- No utilice ni guarde el producto en lugares en los que pudiera quedar expuesto a temperaturas extremadamente elevadas, como cerca de calentadores, sobre dispositivos que generen calor, en contacto directo con la luz del sol o en vehículos.
- No use ni almacene el producto en lugares donde pudiera estar expuesto a niveles extremadamente altos de humedad.
- Mantenga el producto fuera del alcance de niños pequeños.
- Mantenga las pilas extraídas y la tapa de las pilas fuera del alcance de los niños pequeños. En caso de que un niño se tragara estas piezas, contacte de inmediato con un médico.
- No utilice pilas nuevas y usadas ni pilas de distinto tipo.
- No permita que el fluido filtrado por las pilas entre en contacto con la piel.
- No use ni guarde el producto en lugares con polvo o propensos a vibraciones.
- No use disolvente ni alcohol para limpiar el producto.
- Sustituya ambas (las dos) pilas del producto a la vez. Al colocar las pilas nuevas, compruebe que los terminales (+) y (-) estén orientados correctamente.
- Extraiga las pilas cuando se agote o cuando no vaya a utilizar el producto en un largo periodo de tiempo.
- Utilice únicamente las pilas especificadas para este producto.
- No ejerza demasiada fuerza sobre el conmutador o la cubierta del producto.
- Utilice los auriculares a un volumen seguro.

Consulte el apartado "SUSTITUCIÓN DE LAS PILAS" e inserte las pilas incluidas antes de su uso.
Las pilas incluidas con el metrónomo son para la prueba de funcionalidad y es posible que su duración sea más corta de lo esperado.

CARACTERÍSTICAS DE ESTE PRODUCTO

Este producto puede utilizarse como afinador o metrónomo.
En el modo de afinación puede seleccionar entre afinar con medidor o afinar escuchando un tono de referencia.

NOMBRES DE LOS COMPONENTES

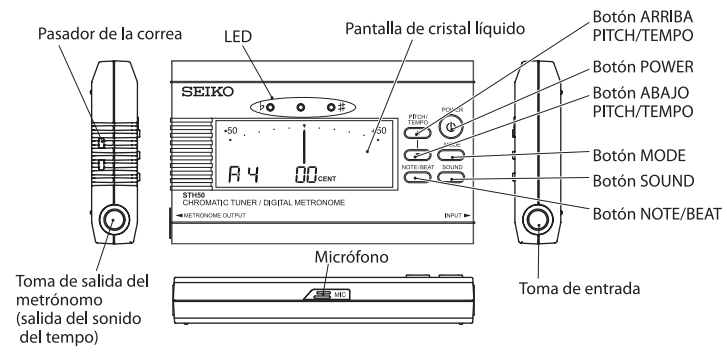

ENCENDER/APAGAR Y COPIA DE SEGURIDAD DE MEMORIA

Utilice el botón de POWER (ENCENDIDO) para encender y apagar el aparato.
Al encender el dispositivo, éste entra automáticamente en modo de afinación (se desactiva el modo de tono de referencia). El aparato recordará los ajustes que utiliza (tono de referencia, nota, tempo y compás) y utilizará los valores más recientes cuando encienda lo encienda por segunda vez y en el futuro (función de copia de seguridad de memoria).

CÓMO UTILIZAR EL MODO DE AFINACIÓN

Afinar siguiendo el medidor

(1) Utilice el botón MODE (MODO) para seleccionar un modo de afinación.
(2) Establezca el tono de referencia. Pulse el botón ARRIBA o ABAJO PITCH/TEMPO (TONO/TEMPO) una vez, y el tono de referencia actual parpadeará durante dos segundos. Pulse el botón ARRIBA o ABAJO PITCH/TEMPO (TONO/TEMPO) mientras el tono de referencia parpadea para cambiar el tono de referencia. Mantenga pulsado el botón de avance rápido.
(3) Cuando toca un instrumento cerca del micrófono interno, la nota más cercana a la que está tocando, o si se toca una nota más alta o más baja en relación con esa nota, se mostrará en el visor del medidor de afinación y unidades. (Consultar la figura 1)
Afine el instrumento para que la aguja del medidor de afinación llegue a la posición ▼ y el visor de unidades muestre 0. Cuando el instrumento está afinado (afinación justa), se ilumina la luz verde en el centro del LED.

【Cómo practicar terceras mayores y menores con la entonación justa】
El STH50 dispone de una función auxiliar para practicar terceras mayores y menores con la entonación justa.
Una tercera mayor que está en armonía, en la entonación justa, está 14 cents más baja que lo que sería si se afinara en igual temperamento. Cuando afina un instrumento para que la tercera mayor tenga la "afinación justa", los caracteres M3 que indican una tercera mayor aparecerán en la parte izquierda del visor de unidades. (Consultar la figura 1)
Una tercera menor que está en el armonía, en la entonación justa, está 16 cents más alta que lo que sería si se afinara en un temperamento igual. Cuando afina su instrumento para que la tercera menor tenga la "afinación justa", los caracteres M3 que indican una tercera mayor aparecerán en la parte izquierda del visor de cents.

** También puede afinar su instrumento enchufando el cable del amplificador en la toma de entrada del afinador o enchufando el micrófono Pickup Microphone (que se vende por separado) en la toma de entrada del afinador.*
** El micrófono incorporado del afinador está desactivado cuando se utiliza la toma de entrada.*
** El sonido ambiental o el ruido residual de las aplicaciones electrónicas pueden hacer que el afinador se comporte como si se estuviese utilizando. No es un fallo de funcionamiento.*
** En algunos casos, puede que no se afinen correctamente los instrumentos que producen sobretonos armónicos o tonos que se deterioran rápido.*

Afinar con un tono de referencia

(1) En el modo de afinación, pulse el botón SOUND (SONIDO) para que suene el tono de referencia. (Consultar la figura 2)
(2) Utilice el botón NOTE/BEAT (NOTA/COMPÁS) para cambiar la nota. Mantenga pulsado el botón de avance rápido.
(3) Utilice los botones ARRIBA PITCH/TEMPO (TONO/TEMPO) y ABAJO PITCH/TEMPO (TONO/TEMPO) para cambiar el tono de referencia. Mantenga pulsado el botón de avance rápido.
(4) Para encender el tono de referencia, pulse el botón SOUND (SONIDO).
** No se puede ajustar el volumen.*

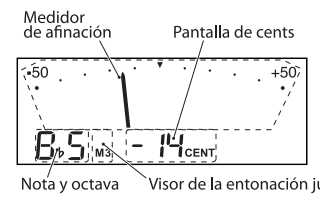

Figura 1: Pantalla LCD al afinar con el medidor

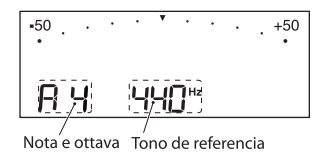

Figura 2: Pantalla LCD cuando se está tocando el tono de referencia

CÓMO UTILIZAR EL METRÓNOMO

(1) Utilice el botón MODE (MODO) para seleccionar el modo metrónomo. Se iniciará el metrónomo y el tempo se representará con sonido, LCD, y luces LED.
(2) Utilice los botones ARRIBA PITCH/TEMPO (TONO/TEMPO) y ABAJO PITCH/TEMPO (TONO/TEMPO) para cambiar el tempo. Mantenga pulsado el botón de avance rápido.
(3) Utilice el botón NOTE/BEAT (NOTA/COMPÁS) para cambiar el compás. Mantenga pulsado el botón de avance rápido.
(4) Para silenciar el metrónomo, pulse el botón SOUND (SONIDO). Para cancelar el silencio, vuelva a pulsar el botón SOUND (SONIDO).
(5) Pare el metrónomo apretando el botón de modo o el botón de POWER (ENCENDIDO).
** No se puede ajustar el volumen.*

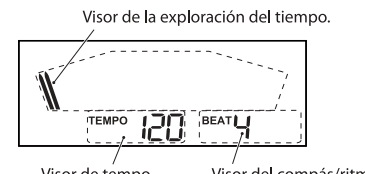

Pantalla LCD en modo metrónomo

ALTRE FUNZIONI

● Salida externa
El sonido del metrónomo y el tono de referencia pueden salir mediante la conexión por cable de un dispositivo externo a la toma de salida. Puede conectarlo a un altavoz externo y escucharlo a un volumen alto o conectar los auriculares para comprobar el sonido.
** Para conectar auriculares directamente al dispositivo es necesario una clavija de auriculares o un adaptador de clavija estándar de Φ3.5mm a Φ6mm.*
** Ajuste el volumen de los dispositivos externos que estén conectados. Asegúrese de comprobar el volumen antes de ponerse los auriculares.*
** Tenga en cuenta que no dispone de función bypass (para que salga la señal directamente desde la toma de entrada)*
● Apagado automático
El producto se apagará automáticamente si no se utiliza durante un determinado periodo de tiempo. Hasta que el aparato se apaga en cada uno de los modos pasa un determinado periodo de tiempo.
▪ En el modo afinador
(1)Cuando se afina con el medidor: 10 minutos después de la operación, o después de 10 minutos de espera hasta que se realiza la afinación.
(2)Cuando suena la nota de referencia: 5 minutos después de cualquier operación.
▪ En el modo metrónomo
No se aplica la función de apagado automático.

SUSTITUCIÓN DE LAS PILAS

Cuando se atenúa la luz LED resulta difícil leer la pantalla LCD, el sonido pierde volumen, y llega el momento de sustituir las pilas. En estos casos, sustituya las pilas de inmediato.

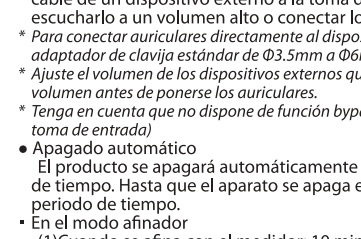

Pulse el botón de POWER (encendido) para apagar el afinador. Localice la tapa de las pilas en la parte trasera del afinador. Deslice la tapa de las pilas en la dirección de la flecha y extraígala. Extraiga ambas (2) pilas agotadas. Colo